ԷԼԵԿՇԻՆ

ՆԱԽԱԳԻԾ

ՀՀ ՏԱՎՈՒՇԻ ՄԱՐԶԻ ԴԻԼԻՋԱՆ ՀԱՄԱՅՆՔԻ ԴԻԼԻՋԱՆ ՔԱՂԱՔԻ
ԲԱՐԵԿԱՄՈՒԹՅԱՆ ՓՈՂՈՑ ԹԻՎ 3 ՀԱՍՑԵԻ ԲԱԶՄԱԲՆԱԿԱՐԱՆ ԲՆԱԿԵԼԻ
ՇԵՆՔԻ ՏԱՆԻՔԻ ՀԻՄՆԱՆՈՐՈԳՄԱՆ

<< ԷԼԵԿՇԻՆ >> ՍՊԸ

ՆԱԽԱԳԻԾ

ՀՀ ՏԱՎՈՒՇԻ ՄԱՐԶԻ ԴԻԼԻՋԱՆ ՀԱՄԱՅՆՔԻ ԴԻԼԻՋԱՆ ՔԱՂԱՔԻ ԲԱՐԵԿԱՄՈՒԹՅԱՆ ՓՈՂՈՑ ԹԻՎ 3 ՀԱՍՑԵԻ ԲԱԶՄԱԲՆԱԿԱՐԱՆ ԲՆԱԿԵԼԻ ՇԵՆՔԻ ՏԱՆԻՔԻ ՀԻՄՆԱՆՈՐՈԳՄԱՆ

ՊԱՏՎԵՐ՝ ՀՀ-ՏՄՂՀ--ԳՀԽԾՁԲ-24/13-2

ՀԱՄԱՁԱՅՆԵՑՎԱԾ Է՝

ՊԱՏՎԻՐԱՏՈՒ՝ ԴԻԼԻՋԱՆԻ ՀԱՄԱՅՆՔԱՊԵՏԱՐԱՆ

ԴԻԼԻՋԱՆ ՀԱՄԱՅՆՔԻ ՂԵԿԱՎԱՐ՝ Դ. ՍԱՐԳՍՅԱՆ

ԼԻՑԵՆԶԻԱ ՔՊԼ -000538, 2-րդ դաս

<<ԷԼԵԿՇԻՆ>> ՍՊԸ ՏՆՕՐԵՆ Հ. ԴԱՎԹՅԱՆ

Ն.Գ.Ճ. Ն. ԱՇՐԱՖՅԱՆ

Ք. ՎԱՆԱՁՈՐ 2024թ.

ԱՇԽԱՏԱՆՔԱՅԻՆ ԳԾԱԳՐԵՐԻ ՑԱՆԿ

N	ԹԵՐԹԵՐԻ ԱՆՎԱՆՈՒՄԸ	ԹԵՐԹ
1		13
1	ԸՆԴՀԱՆՈՒՐ ՏՎՅԱԼՆԵՐ:	ճՇ -1
2	ՏԱՆԻՔԻ ՀԱՏԱԿԱԳԻԾ /ՉԱՓԱԳՐՈՒԹՅՈՒՆ/	ճՇ -2
3	ՏԱՆԻՔԻ ՀԱՏԱԿԱԳԻԾ /ՆԱԽԱԳԾՎՈՂ/	ճՇ -3
4	ԾՊԵՂԻ ՀԱՏԱԿԱԳԻԾ /ՉԱՓԱԳՐՈՒԹՅՈՒՆ/	ճՇ -4
5	ԾՊԵՂԻ ՀԱՏԱԿԱԳԻԾ /ՆԱԽԱԳԾՎՈՂ/	ճՇ -5
6	ԿՏՐՎԱԾՔ 1-1: ՉԱՓԱԳՐՈՒԹՅՈՒՆ	ճՇ -6
7	ԿՏՐՎԱԾՔ 1-1: ՆԱԽԱԳԾՎՈՂ	ճՇ -7
8	ԿՏՐՎԱԾՔ 2-2: ՉԱՓԱԳՐՈՒԹՅՈՒՆ	ճՇ -8
9	ԿՏՐՎԱԾՔ 2-2: ՆԱԽԱԳԾՎՈՂ	ճՇ -9
10	ՀԱՆԳՈՒՅՑՆԵՐ	ճՇ -10
11	ՕԴԱՏԱՐ ՈՒՂԻՆԵՐԻ ՀԱՏԱԿԱԳԻԾ:ՏԱՆԻՔԻ ՓԱՅՏԵ ԱՍՏԻՃԱՆՆԵՐԻ ՏԵՍՔ: ՏԱՆԻՔԻ ՓԱՅՏԵ ԱՍՏԻՃԱՆՆԵՐԻ ՆՅՈՒԹԵՐԻ ՄԱՍՆԱԳԻՐ:	ճՇ -11
12	ՀԱՏՎԱԾՔ ՏԱՆԻՔԻ ՀԱՏԱԿԱԳԾԻՑ: ՉՆԱՐԳԵԼԻՉՆԵՐ: ՉՆԱՐԳԵԼԻՉՆԵՐԻ ՏԵՂԱԴՐՄԱՆ ՀԱՆԳՈՒՅՑ -1:	ճՇ -12
13	ՏԱՆԻՔԻ ԱՆՎՏԱՆԳՈՒԹՅԱՆ ՄԵՏԱՂԱԿԱՆ ՃԱՂԱՇԱՐԵՐ: ԿՏՐՎԱԾՔՆԵՐ Ա-Ա: ՀԱՆԳՈՒՅՑ «Ա»:	ճՇ -13
14	ՏԱՆԻՔԻ ՄԵՏԱՂԱԿԱՆ ՄՏՈՑԻ ԱՍՏԻՃԱՆՆԵՐ, ՏԱՆԻՔԻ ՄԵՏԱՂԱԿԱՆ ՄՏՈՑ, ՄԱՍՆԱԳՐԵՐ	ճՇ -14
15	ՊՐՈՖԻԼԱՎՈՐ ԹԻԹԵՂԻ ԱՄՐԱՑՄԱՆ ՀԱՆԳՈՒՅՑ:	ճՇ -15
16	ՏԱՆԻՔԻ ՓԱՅՏԵ ԿՈՆՍՏՐՈՒԿՑԻԱՆԵՐԻ ՄԱՍՆԱԳԻՐ:	ճՇ -16
17	ՏԱՆԻՔԻ ՔԱՆԴՄԱՆ ԵՎ ՎԵՐԱՆՈՐՈԳՄԱՆ ԱՇԽԱՏԱՆՔՆԵՐԻ ՄԱՍՆԱԳԻՐ	ճՇ -17
18	ՇՔԱՄՈՒՏՔԻ ՏԱՆԻՔԻ ՀԱՏԱԿԱԳԻԾ, ՇՔԱՄՈՒՏՔԻ ԾՊԵՂԻ ԵՎ ԿԱՎԱՐԱՄԱԾԻ ՀԱՏԱԿԱԳԻԾ, ԿՏՐՎԱԾՔ 1-1	ճՇ -18
19	ՇՔԱՄՈՒՏՔԻ ՏԱՆԻՔԻ ՓԱՅՏԵ ԿՈՆՍՏՐՈՒԿՑԻԱՆԵՐԻ ՄԱՍՆԱԳԻՐ: ՇՔԱՄՈՒՏՔԻ ՏԱՆԻՔԻ ԿԱՌՈՒՑՄԱՆ ԱՇԽԱՏԱՆՔՆԵՐԻ ՄԱՍՆԱԳԻՐ	ճՇ -19

ԲԱՑԱՏՐԱԳԻՐ

ՀՀ ՏԱՎՈՒՇԻ ՄԱՐԶԻ ԴԻԼԻՋԱՆ ՀԱՄԱՅՆՔԻ ԴԻԼԻՋԱՆ ՔԱՂԱՔԻ ԲԱՐԵԿԱՄՈՒԹՅԱՆ ՓՈՂՈՑ ԹԻՎ 3 ՀԱՍՑԵԻ ԲԱԶՄԱԲՆԱԿԱՐԱՆ ՇԵՆՔԻ ՏԱՆԻՔԻ ՀԻՄՆԱՆՈՐՈԳՄԱՆ ԱՇԽԱՏԱՆՔՆԵՐԻ ՆԱԽԱԳԻԾԸ ԿԱՏԱՐՎԵԼ Է ՊԱՏՎԻՐԱՏՈՒ՝ ԴԻԼԻՋԱՆԻ ՀԱՄԱՅՆՔԱՊԵՏԱՐԱՆԻ ՊԱՏՎԵՐԻ ԵՎ ՃԱՐՏԱՐԱՊԵՏԱՀԱՏԱԿԱԳԾԱՅԻՆ ԱՌԱՋԱԴՐԱՆՔԻ ՀԻՄԱՆ ՎՐԱ:

Նախագծով նախատեսված է հետևյալ աշխատանքները .

1. Տանիքի ասբոշիֆերի քանդում
2. Տանիքի Փայտանյութի և կավարամածի հրդեհապաշտպանում:
3. Պիպի կառուցում գունավոր ցինկապատ թիթեղից /հաս. 0.5 մմ/:
4. Ջրհորդանի տեղադրում գունավոր ցինկապատ թիթեղից /հաս. 0.5 մմ/:
5. Տանիքի գունավոր ցինկապատ պրոֆիլավոր թիթեղի տեղադրում /հաս. 0.5 մմ/
6. Գունավոր ցինկապատ թիթեղից ձագարների տեղադրում:
7. Գունավոր ցինկապատ թիթեղից ջրհոս խողովակների տեղադրում:
8. Կավարամածի փոխում:
9. Տանիքի ջերմամեկուսացման աշխատանքներ
10. Պողպատե պաշտպանիչ ճաղաշարի տեղադրում:
11. Օդատար ուղիների վերանորոգում :
12. Օդատար ուղիների գլխանոցի կառուցում գունավոր ցինկապատ թիթեղից /հաստ 0.5 մմ/
13. Ջնարգելիչներ տեղադրում
14. Գոյ. ունեցող մետաղական հիմնակմախքի մաքրում ժանգից եվ յուղաներկում
15. Դեֆլեկտորների տեղադրում

Նախագիծը մշակված է ՀՀՇՆ 20-06-2014, ՀՀՇՆ 31-04-2022, ՀՀՇՆ 20-04-2020, ՀՀՇՆ 13-03-2022, ՀՀՇՆ 31-01-2014 պահանջներին համապատասխան և հաշվի է առնված պատվիրատուի առաջարկությունները:
Աշխատանքների իրականացման համար անհրաժեշտ մեխանիզմներն են՝ ինքնաթափ ավտոմեքենա, վերամբարձ կռունկ:
Աշխատանքների կատարման համար շինարարի կողմից պետք է ներկայացվի «կապիտալ շինարարության իրականացման» քաղաքացիական ոլորտին վերաբերվող լիցենզիա:
-Աշխատանքների կատարման
համար շինարարի կողմից պետք է ներկայացվի օգտագործվող նյութերի որակը հաստատող հավաստագիր:
Վերանորոգման աշխատանքները կատարել պահպանելով տեխնոլոգիական նկատառումները, անվտանգության տեխնիկայի կանոնները:
Տանիքի գույնը համաձայնեցնել պատվիրատուի հետ

ՏՆՕՐԵՆ	Հ . ԴԱՎԹՅԱՆ		ՀՀ ՏԱՎՈՒՇԻ ՄԱՐԶԻ ԴԻԼԻՋԱՆ ՀԱՄԱՅՆՔԻ ԴԻԼԻՋԱՆ ՔԱՂԱՔԻ ԲԱՐԵԿԱՄՈՒԹՅԱՆ ՓՈՂՈՑ ԹԻՎ 3 ՀԱՍՑԵԻ ԲԱԶՄԱԲՆԱԿԱՐԱՆ ՇԵՆՔԻ ՏԱՆԻՔԻ ՀԻՄՆԱՆՈՐՈԳՄԱՆ ԱՇԽԱՏԱՆՔՆԵՐ	ՊԱՏՎԵՐ	
Ն. Գ. ճ.	Ն.ԱՇՐԱՖՅԱՆ				
ԳԾԵՑ	Ն.ԱՇՐԱՖՅԱՆ		ՊԱՏՎԻՐԱՏՈՒ ՝ ԴԻԼԻՋԱՆԻ ՀԱՄԱՅՆՔԱՊԵՏԱՐԱՆ	ԹԵՐԹ	ԹԵՐԹԵՐ
				ճՇ-1	
			ԸՆԴՀԱՆՈՒՐ ՏՎՅԱԼՆԵՐ:		

ՏԱՆԻՔԻ ՀԱՏԱԿԱԳԻԾ /ՉԱՓԱԳՐՈՒԹՅՈՒՆ/

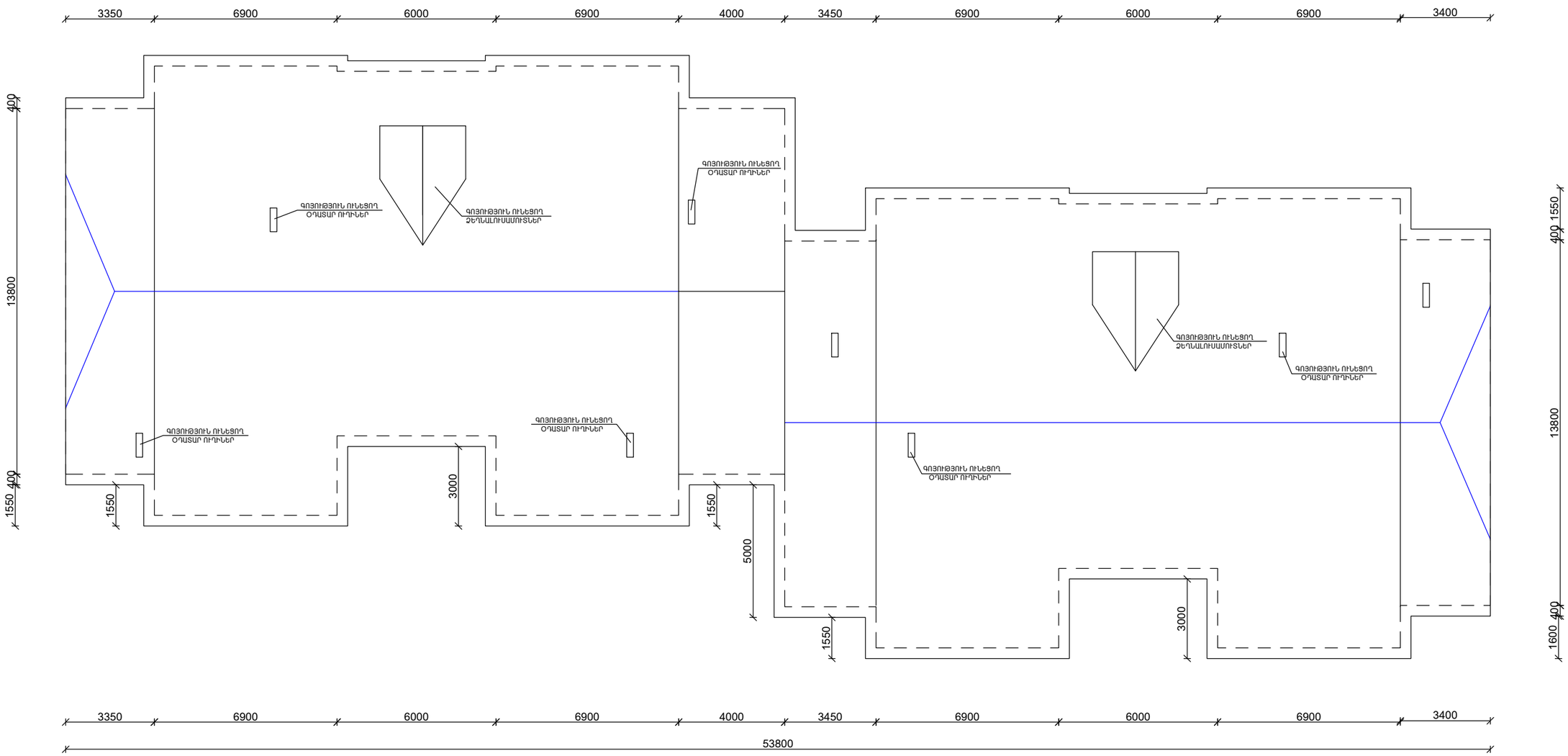

ՏԼՕՐԵՆ	Հ. ԴԱՎԹՅԱՆ		ՀՀ ՏԱՎՈՒՇԻ ՄԱՐԶԻ ԴԻԼԻՋԱՆ ՀԱՄԱՅՆՔԻ ԴԻԼԻՋԱՆ ՔԱՂԱՔԻ ԲԱՐԵԿԱՄՈՒԹՅԱՆ ՓՈՂՈՑ ԹԻՎ 3 ՀԱՍՑԵԻ ԲԱՇՆԱԲԱԿԱՆ ՇԵՆՔԻ ՏԱՆԻՔԻ ՀԻՄՆԱՆՈՐՈԳՄԱՆ ԱՇԽԱՏԱՆՔՆԵՐ	ՊԱՏՎԵՐ
Ն. Գ. Ե.	Ն.ԱԶՐԱՊԵՏՅԱՆ			
ԳԵՏ	Ն.ԱԶՐԱՊԵՏՅԱՆ		ՊԱՏՎԻՐԱՏՈՒ՝ ԴԻԼԻՋԱՆԻ ՀԱՄԱՅՆՔԱՊԵՏԱՐԱՆ	ԹԵՐԹ ԹԵՐԹԵՐ
				ՃՇ-2
			ՏԱՆԻՔԻ ՀԱՏԱԿԱԳԻԾ /ՉԱՓԱԳՐՈՒԹՅՈՒՆ/	

ՏԱՆԻՔԻ ՀԱՏԱԿԱԳԻԾ /ՆԱԽԱԳԾՎՈՂ/

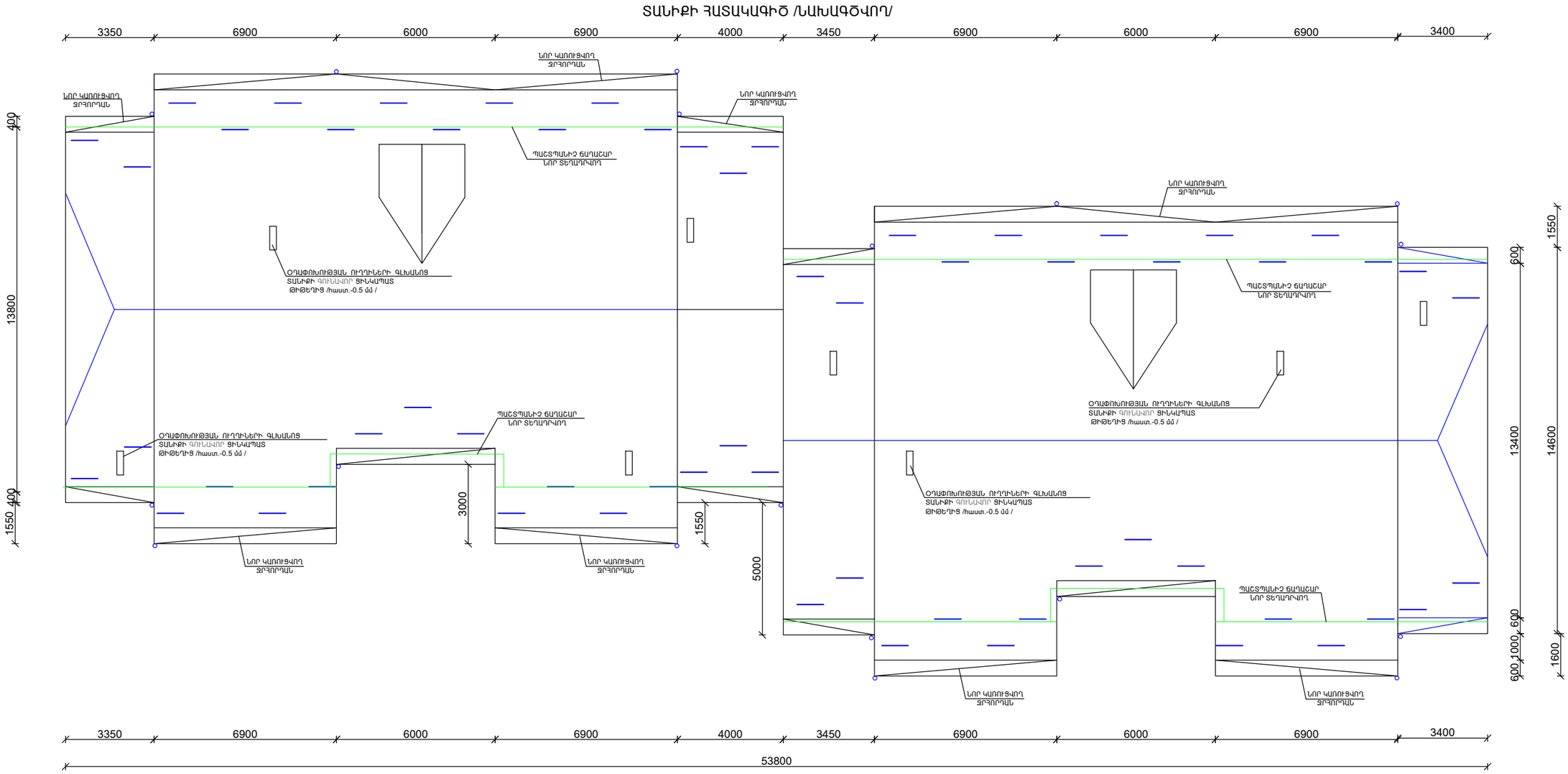

ՏՆՕՐԵՆ	Հ. ՊԱՎԱՅԱՆ		ՀՀ ՏԱՎՈՒՇԻ ՄԱՐԶԻ ԴԻԼԻՋԱՆ ՀԱՄԱՅՆՔԻ ԴԻԼԻՋԱՆ ՔԱՂԱՔԻ ԲԱՐԵԿԱՄՈՒԹՅԱՆ ՓՈՂՈՑ ԹԻՎ 3 ՀԱՍՑԵԻ ԲԱՇՆԱԲԼԱԿԱՐԱՆ ՇԵՆՔԻ ՏԱՆԻՔԻ ՀԻՄՆԱՆՈՐՈԳՄԱՆ ԱՇԽԱՏԱՆՔԵՐ	ՊԱՏՎԵՐ	
Ն. Գ. Ճ.	Ն.ԱԶՐՈՒՊՅԱՆ				
ԳՕԵՑ	Ն.ԱԶՐՈՒՊՅԱՆ		ՊԱՏՎԻՐԱՏՈՒ՝ ԴԻԼԻՋԱՆԻ ՀԱՄԱՅՆՔԱՊԵՏԱՐԱՆ	ԹԵՐԹ	ԹԵՐԹԵՐ
				ճՇ-3	
			ՏԱՆԻՔԻ ՀԱՏԱԿԱԳԻԾ /ՆԱԽԱԳԾՎՈՂ/		

ԿԱՎԱՐԱՄԱԾԻ ՀԱՏԱԿԱԳԻԾ /ՉԱՓԱԳՐՈՒԹՅՈՒՆ/

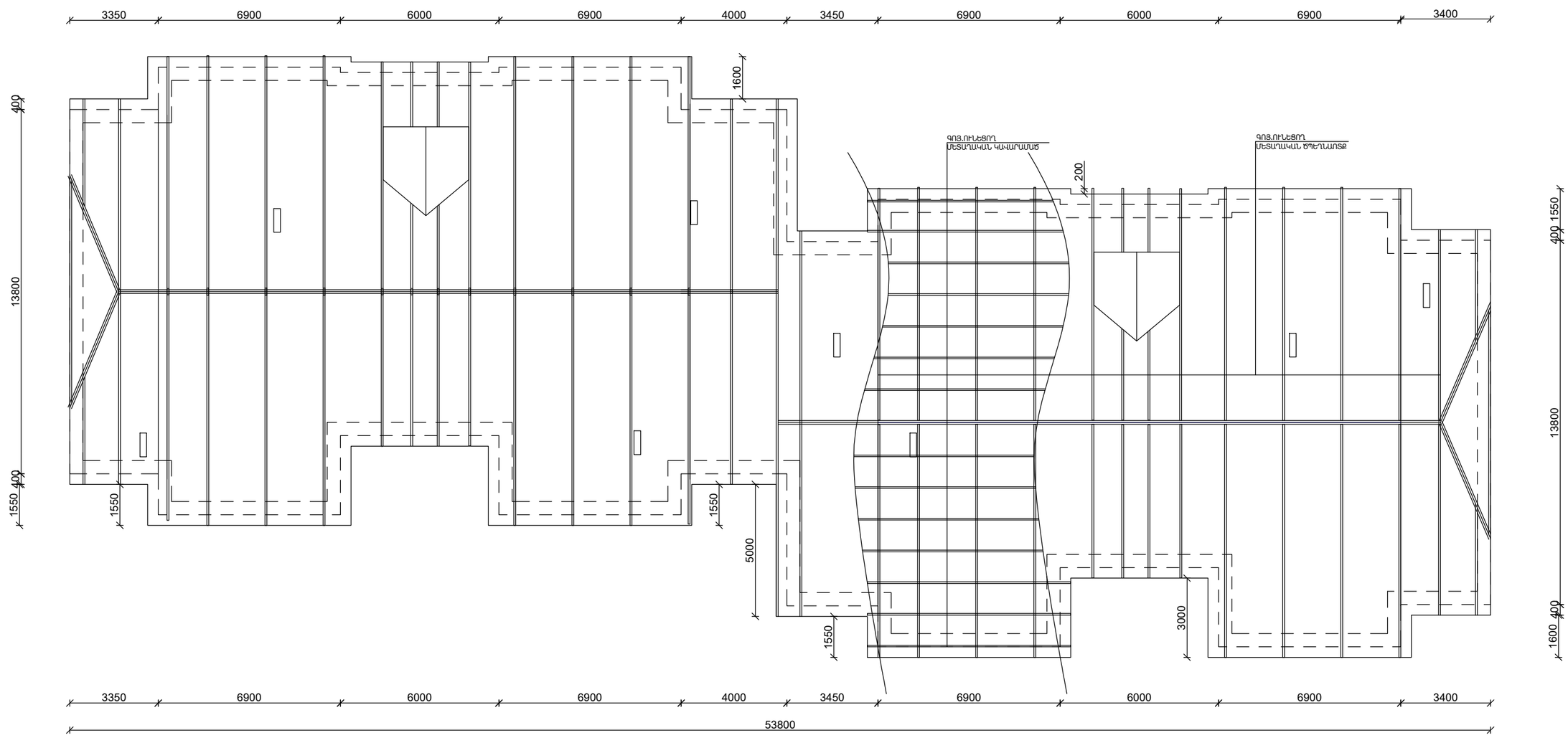

ԾԱՆՈԹՈՒԹՅՈՒՆ

Տանիքը հավաքված է մետաղական հիմնակմախքով՝ կանգնակ, թեքան , կավարամած,ծպեղնաոտք ,մարդակ

ՏՆՕՐԵՆ	Հ. ԴԱՎԹՅԱՆ		ՀՀ ՏԱՎՈՒՇԻ ՄԱՐԶԻ ԴԻԼԻՋԱՆ ՀԱՄԱՅՆՔԻ ԴԻԼԻՋԱՆ ՔԱՂԱՔԻ ԲԱՐԵԿԱՄՈՒԹՅԱՆ ՓՈՂՈՑ ԹԻՎ 3 ՀԱՍՑԵԻ ԲԱՇՆԱԲԼԱԿԱՆ, ՇԵՆՔԻ ՏԱՆԻՔԻ ԳԻՄԱԼՈՐՈՂԱԿԱՆ ԱՇԽԱՏԱՆՔԵՐ	ՊԱՏՎԵՐ	
Ն. Գ. Ե.	Ն.ԱԶՐԱՊԵՏՅԱՆ				
ԳՕԵՏ	Ն.ԱԶՐԱՊԵՏՅԱՆ		ՊԱՏՎԻՐԱՏՈՒ ՝ ԴԻԼԻՋԱՆԻ ՀԱՄԱՅՆՔԱՊԵՏԱՐԱՆ	ԹԵՐԹ	ԹԵՐԹԵՐ
				ՃՇ-4	
			ԿԱՎԱՐԱՄԱԾԻ ՀԱՏԱԿԱԳԻԾ /ՉԱՓԱԳՐՈՒԹՅՈՒՆ/		

ԿԱՎԱՐԱՄԱՇԻ ՀԱՏԱԿԱԳԻԾ /ՆԱԽԱԳԾՎՈՂ/

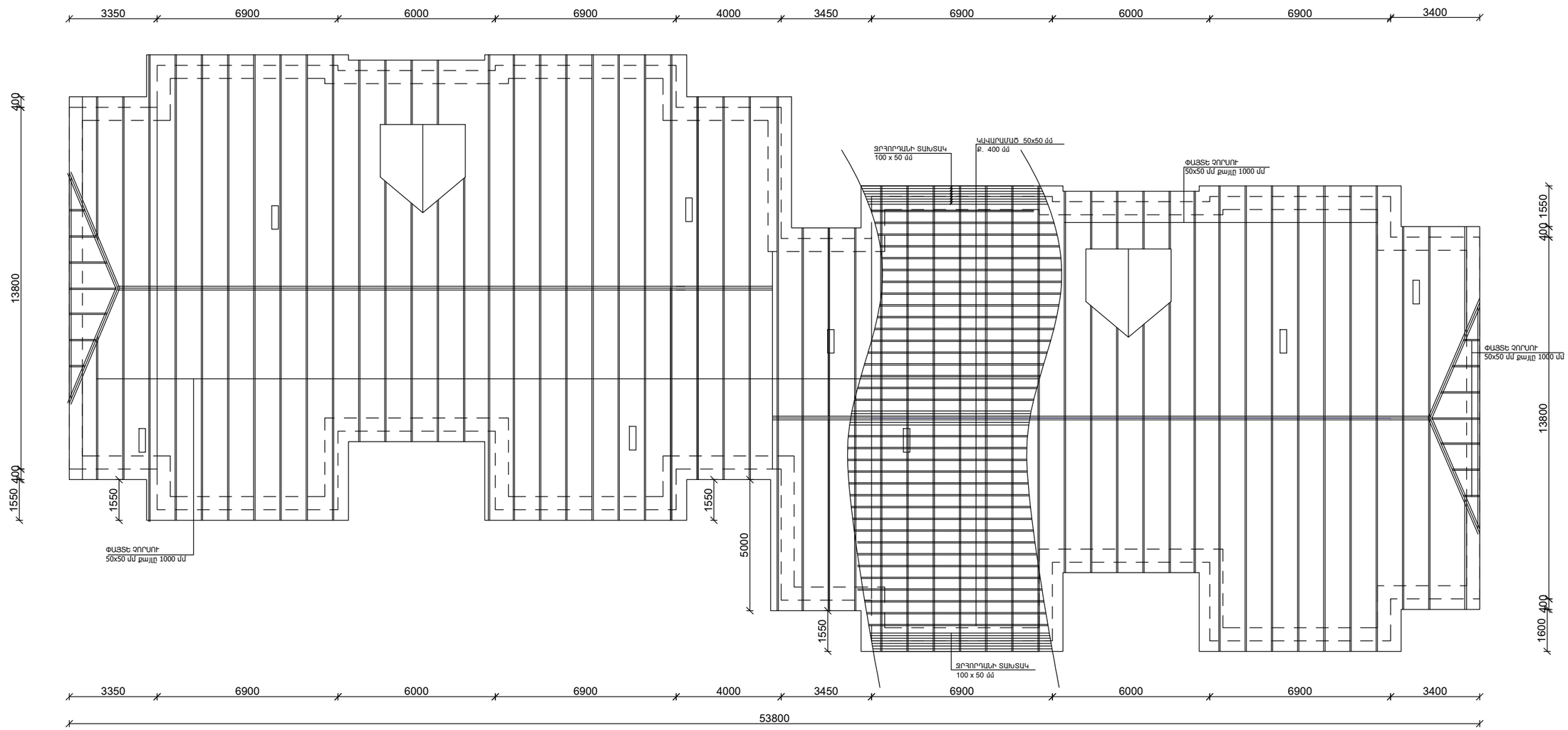

ՏՆՕՐԵՆ	Հ. ՊԱՎՈՅԱՆ		ՀՀ ՏԱՎՈՒՇԻ ՄԱՐԶԻ ԴԻԼԻՋԱՆ ՀԱՄԱՅՆՔԻ ԴԻԼԻՋԱՆ ՔԱՂԱՔԻ ԲԱՐԵԿԱՄՈՒԹՅԱՆ ՓՈՂՈՑ ԹԻՎ 3 ՀԱՍՑԵԻ ԲԱՇՆԱԲԼԱԿԱՐԱՆ ՕԵՆՔԻ ՏԱՆԻՔԻ ԻՆՖՐԱԿԱՌՈՒՑՎԱԾ ԱՇԽԱՏԱՆՔԵՐ	ՊԱՏՎԵՐ	
Ն. Գ. Ճ.	Ն.ԱԶՐԱՊԵՏՅԱՆ				
ԳՕԵՑ	Ն.ԱԶՐԱՊԵՏՅԱՆ		ՊԱՏՎԻՐԱՏՈՒ՝ ԴԻԼԻՋԱՆԻ ՀԱՄԱՅՆՔԱՊԵՏԱՐԱՆ	ԹԵՐԹ	ԹԵՐԹԵՐ
				ՃՇ-5	
			ԿԱՎԱՐԱՄԱՇԻ ՀԱՏԱԿԱԳԻԾ /ՆԱԽԱԳԾՎՈՂ/		

ԿՏՐՎԱԾՔ 1-1 Մ 1:50
/ՉԱՓԱԳՐՈՒԹՅՈՒՆ/

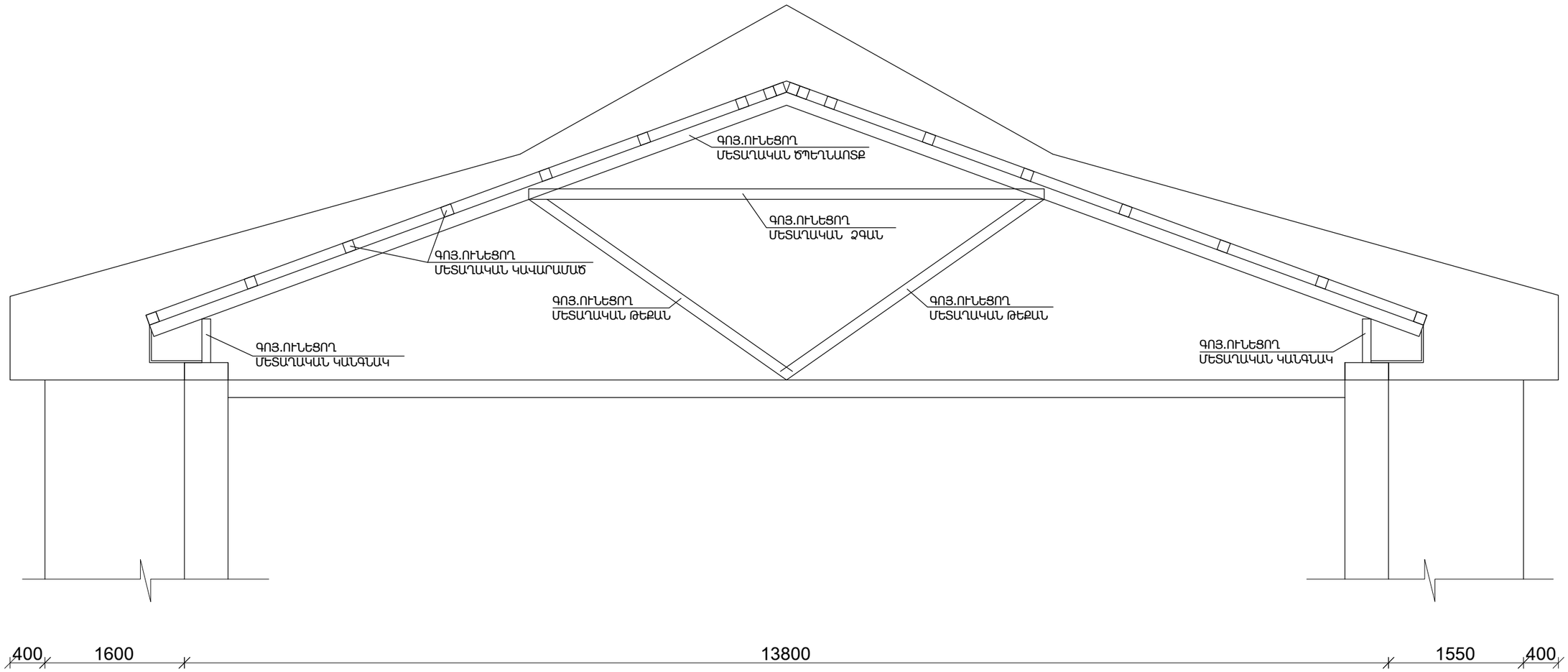

ՏՆՕՐԵՆ	Հ . ԴԱՎԹՅԱՆ		ՀՀ ՏԱՎՈՒՇԻ ՄԱՐԶԻ ԴԻԼԻՋԱՆ ՀԱՄԱՅՆՔԻ ԴԻԼԻՋԱՆ ՔԱՂԱՔԻ ԲԱՐԵԿԱՄՈՒԹՅԱՆ ՓՈՂՈՑ ԹԻՎ 3 ՀԱՍՑԵԻ ԲԱՀՄԱԲԼԱԿԱՐԱՆ ԾԵՆՔԻ ՏԱՆԻՔԻ ՀԻՄՆԱՆՈՐՈԳՄԱՆ ԱՇԽԱՏԱՆՔՆԵՐ	ՊԱՏՎԵՐ	
Ն. Գ. ճ.	Ն.ԱՇՐԱՖՅԱՆ				
ԳՇԵՑ	Ն.ԱՇՐԱՖՅԱՆ		ՊԱՏՎԻՐԱՏՈՒ՝ ԴԻԼԻՋԱՆԻ ՀԱՄԱՅՆՔԱՊԵՏԱՐԱՆ	ԹԵՐԹ	ԹԵՐԹԵՐ
				ՃՇ-6	
			ԿՏՐՎԱԾՔ 1 -1 /ՉԱՓԱԳՐՈՒԹՅՈՒՆ/		

ԿՏՐՎԱԾՔ 1-1 Մ 1:50
ՆԱԽԱԳԾՎՈՂ

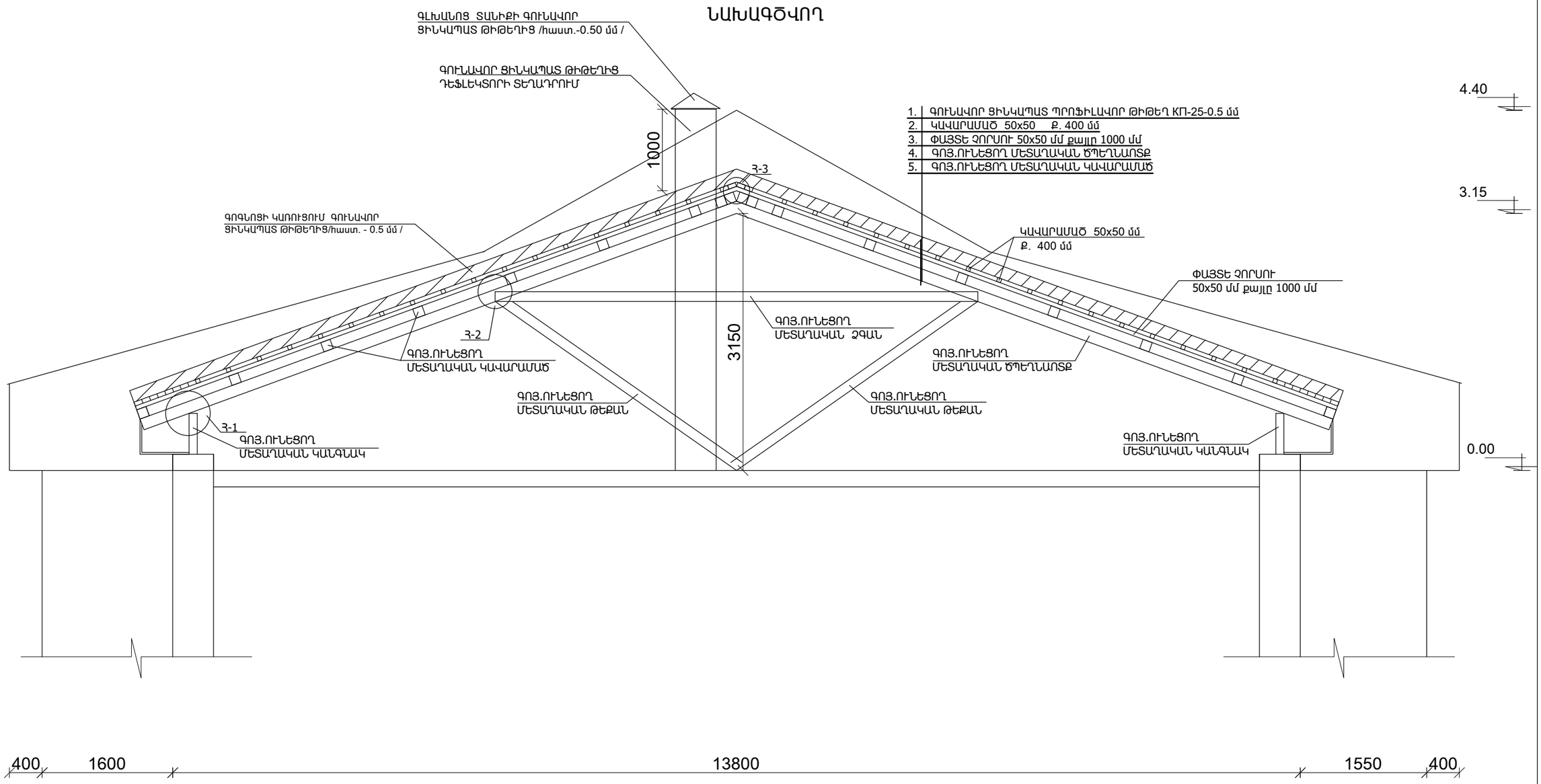

ՏՆՕՐԵՆ	Հ. ԴԱՎԹՅԱՆ		ՀՀ ՏԱՎՈՒՇԻ ՄԱՐԶԻ ԴԻԼԻՋԱՆ ՀԱՄԱՅՆՔԻ ԴԻԼԻՋԱՆ ՔԱՂԱՔԻ ԲԱՐԵԿԱՄՈՒԹՅԱՆ ՓՈՂՈՑ ԹԻՎ 3 ՀԱՍՑԵԻ ԲԱԶՄԱԲՆԱԿԱՐԱՆ ԾԵՆՔԻ ՏԱՆԻՔԻ ՀԻՄՆԱՆՈՐՈԳՄԱՆ ԱՇԽԱՏԱՆՔՆԵՐ	ՊԱՏՎԵՐ	
Ն. Գ. ճ.	Ն.ԱՇՐԱՖՅԱՆ				
ԳԾԵՑ	Ն.ԱՇՐԱՖՅԱՆ		ՊԱՏՎԻՐԱՏՈՒ՝ ԴԻԼԻՋԱՆԻ ՀԱՄԱՅՆՔԱՊԵՏԱՐԱՆ	ԹԵՐԹ	ԹԵՐԹԵՐ
				ՃՇ-7	
			ԿՏՐՎԱԾՔ 1 -1 /ՆԱԽԱԳԾՎՈՂ/		

ԿՏՐՎԱԾՔ 2-2 Մ 1:50
/ՉԱՓԱԳՐՈՒԹՅՈՒՆ/

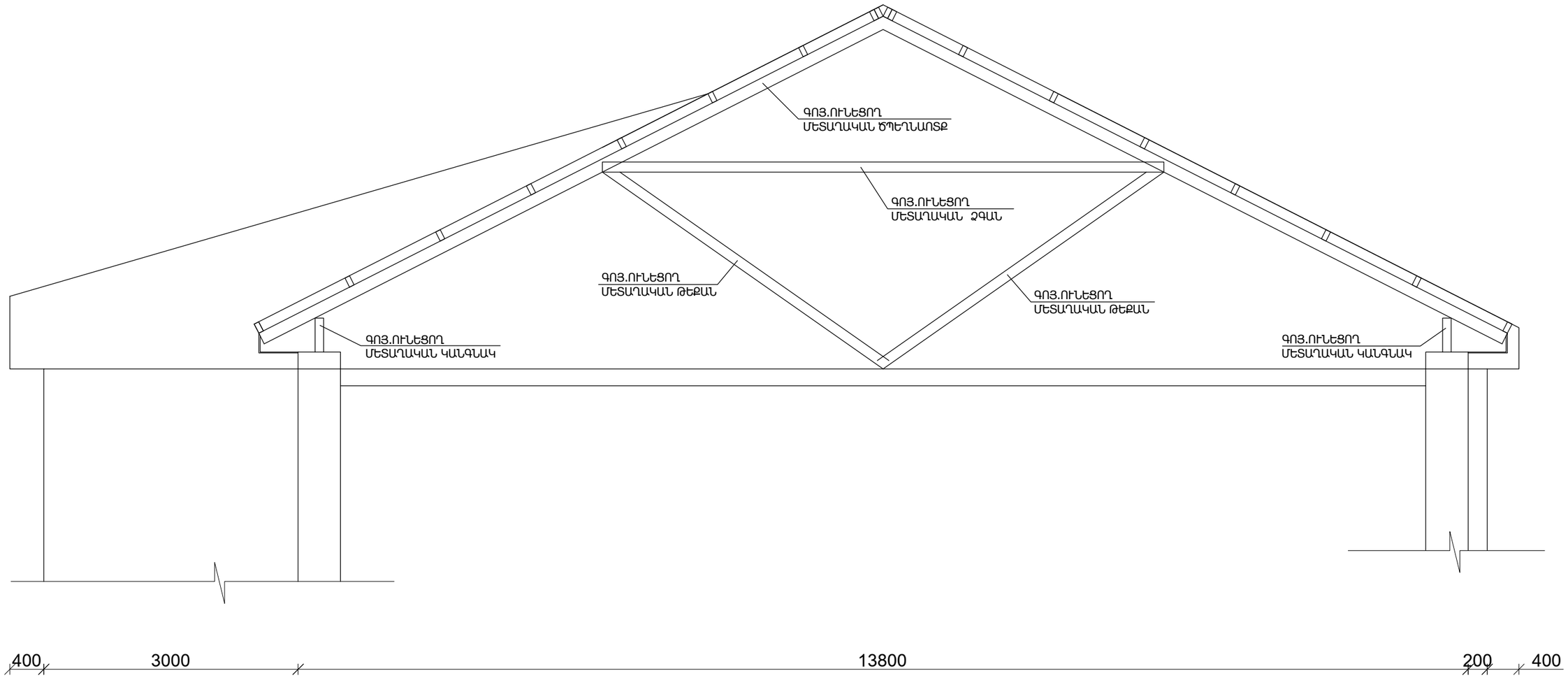

ՏՆՕՐԵՆ	Հ . ԴԱՎԹՅԱՆ		ՀՀ ՏԱՎՈՒՇԻ ՄԱՐԶԻ ԴԻԼԻՋԱՆ ՀԱՄԱՅՆՔԻ ԴԻԼԻՋԱՆ ՔԱՂԱՔԻ ԲԱՐԵԿԱՄՈՒԹՅԱՆ ՓՈՂՈՑ ԹԻՎ 3 ՀԱՍՑԵԻ ԲԱՁՄԱԲՆԱԿԱՐԱՆ ԾԵՆՔԻ ՏԱՆԻՔԻ ՀԻՄՆԱՆՈՐՈԳՄԱՆ ԱՇԽԱՏԱՆՔՆԵՐ	ՊԱՏՎԵՐ	
Ն. Գ. ճ.	Ն.ԱՇՐԱՖՅԱՆ				
ԳՇԵՑ	Ն.ԱՇՐԱՖՅԱՆ		ՊԱՏՎԻՐԱՏՈՒ ՝ ԴԻԼԻՋԱՆԻ ՀԱՄԱՅՆՔԱՊԵՏԱՐԱՆ	ԹԵՐԹ	ԹԵՐԹԵՐ
				ՃՇ-8	
			ԿՏՐՎԱԾՔ 2 -2 /ՉԱՓԱԳՐՈՒԹՅՈՒՆ/		

ԿՏՐՎԱԾՔ 2 - 2 Մ 1:50
ՆԱԽԱԳԾՎՈՂ

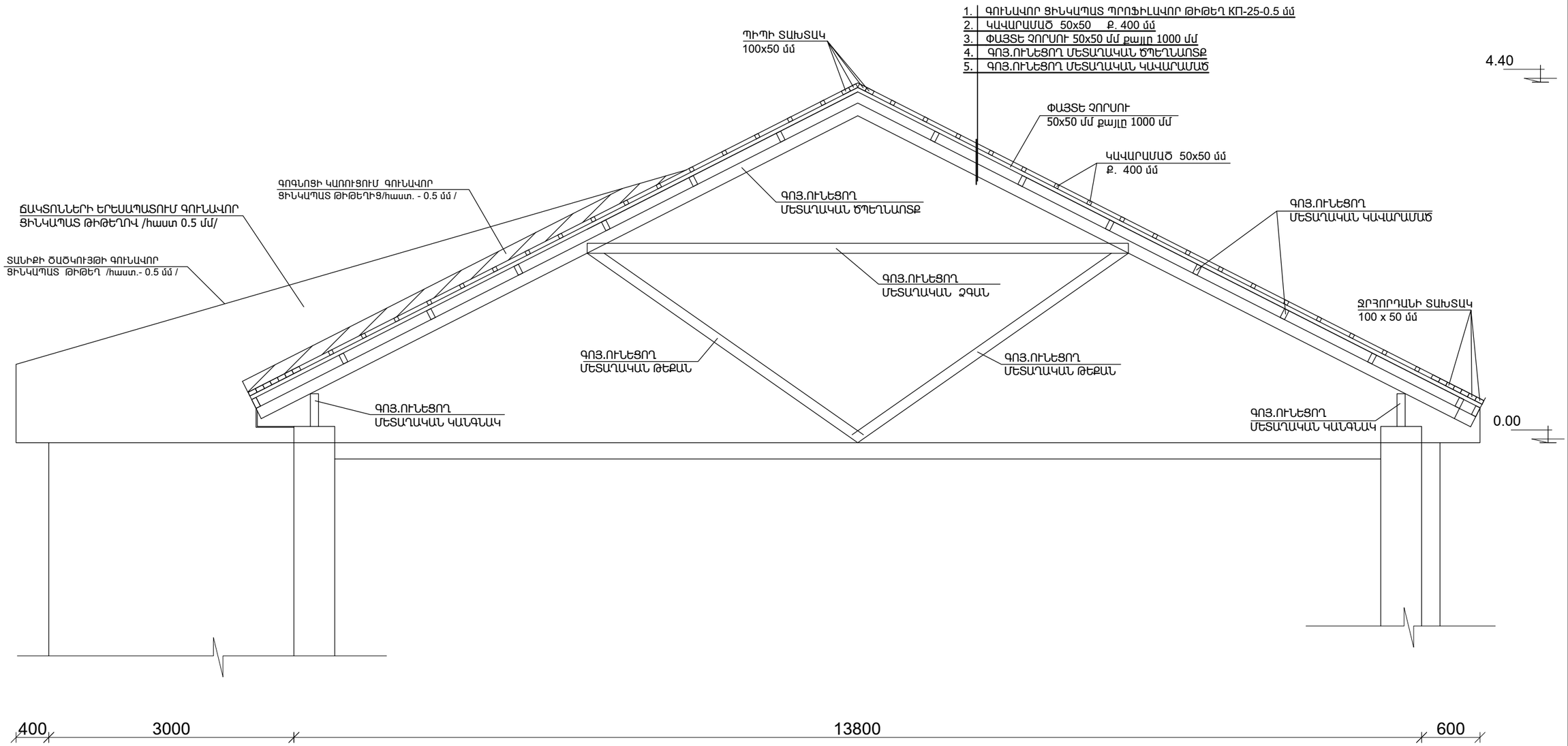

ՏՆՕՐԵՆ	Հ. ԴԱՎԹՅԱՆ		ՀՀ ՏԱՎՈՒՇԻ ՄԱՐԶԻ ԴԻԼԻՋԱՆ ՀԱՄԱՅՆՔԻ ԴԻԼԻՋԱՆ ՔԱՂԱՔԻ ԲԱՐԵԿԱՄՈՒԹՅԱՆ ՓՈՂՈՑ ԹԻՎ 3 ՀԱՍՑԵԻ ԲԱԶՄԱԲԱԿԱՐԱՆ ՇԵՆՔԻ ՏԱՆԻՔԻ ՀԻՄՆԱՆՈՐՈԳՄԱՆ ԱՇԽԱՏԱՆՔՆԵՐ	ՊԱՏՎԵՐ	
Ն. Գ. ճ.	Ն.ԱՇՐԱՖՅԱՆ				
ԳԾԵՑ	Ն.ԱՇՐԱՖՅԱՆ		ՊԱՏՎԻՐԱՏՈՒ՝ ԴԻԼԻՋԱՆԻ ՀԱՄԱՅՆՔԱՊԵՏԱՐԱՆ	ԹԵՐԹ	ԹԵՐԹԵՐ
				ՃՇ-9	
			ԿՏՐՎԱԾՔ 2 -2 /ՆԱԽԱԳԾՎՈՂ/		

ՀԱՆԳՈՒՅՑ - 1

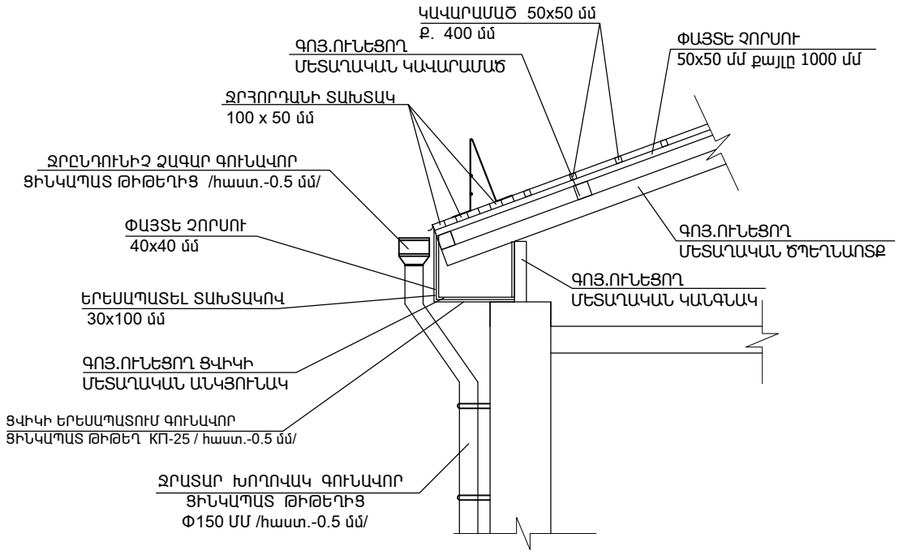

ՀԱՆԳՈՒՅՑ - 2

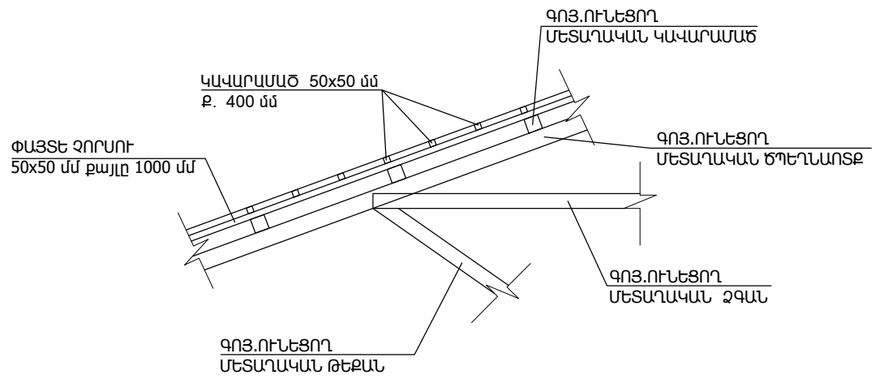

ՀԱՆԳՈՒՅՑ - 3

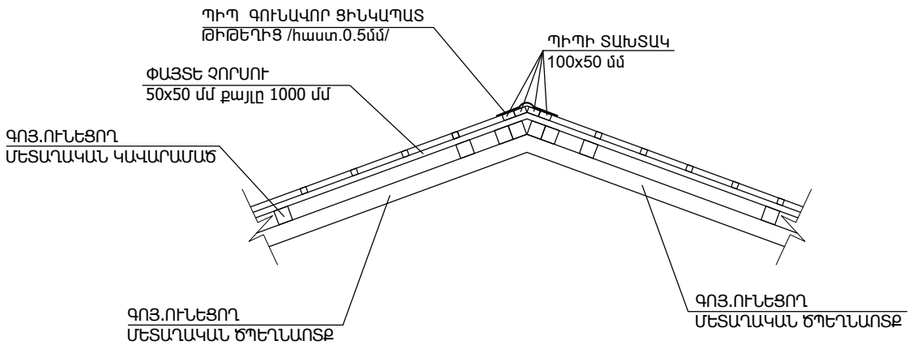

ՓԱՅՏԵ ՉՈՐՍՈՒ ԵՎ ԿԱՎԱՐԱՄԱԾԻ ԱՄՐԱՑՄԱՆ ՀԱՆԳՈՒՅՑԵՐ

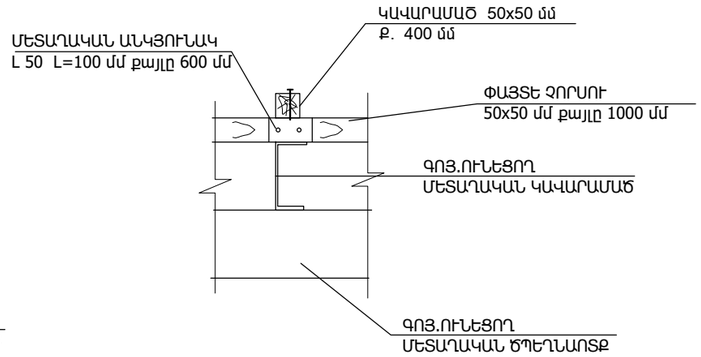

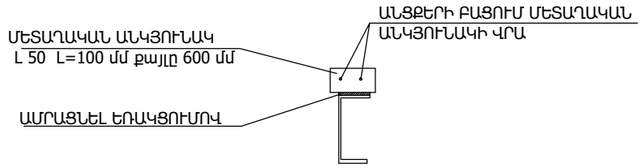

ԾԱՆՈԹՈՒԹՅՈՒՆ

Գոյ. ունեցող մետաղական կավարամածին փայտե չորսուներ ամրացնելու համար նախ գոյ. ունեցող մետաղական կավարամածին եռակցումով ամրացնել մետաղական անկյունկ L50 ,որի վրա անցքերի բացում ,որից հետո փայտե չորսուն ամրացնել մետաղական անկյունակին, որից հետո փայտե կավարամածը ամրացնել փայտե չորսուներին :

ՏՆՕՐԵՆ Ն. Գ. Ճ.	Հ. ԴԱՎԹՅԱՆ Ն.ԱՇՐԱՖՅԱՆ		ՀՀ ՏԱՎՈՒՇԻ ՄԱՐԶԻ ԴԻԼԻՋԱՆ ՀԱՄԱՅՆՔԻ ԴԻԼԻՋԱՆ ՔԱՂԱՔԻ ԲԱՐԵԿԱՄՈՒԹՅԱՆ ՓՈՂՈՑ ԹԻՎ 3 ՀԱՍՑԵԻ ԲԱՀՄԱԲՆԱԿԱՐԱՆ ԾԵՆՔԻ ՏԱՆԻՔԻ ՀԻՄՆԱՆՈՐՈԳՄԱՆ ԱՇԽԱՏԱՆՔՆԵՐ	ՊԱՏՎԵՐ	
ԳՇԵՑ	Ն.ԱՇՐԱՖՅԱՆ		ՊԱՏՎԻՐԱՏՈՒ՝ ԴԻԼԻՋԱՆԻ ՀԱՄԱՅՆՔԱՊԵՏԱՐԱՆ	ԹԵՐԹ ՃՇ-10	ԹԵՐԹԵՐ
			ՀԱՆԳՈՒՅՑՆԵՐ		

ՏԱՆԻՔԻ ՓԱՅՏԵ ԱՍՏԻՃԱՆՆԵՐԻ ՏԵՍՔ

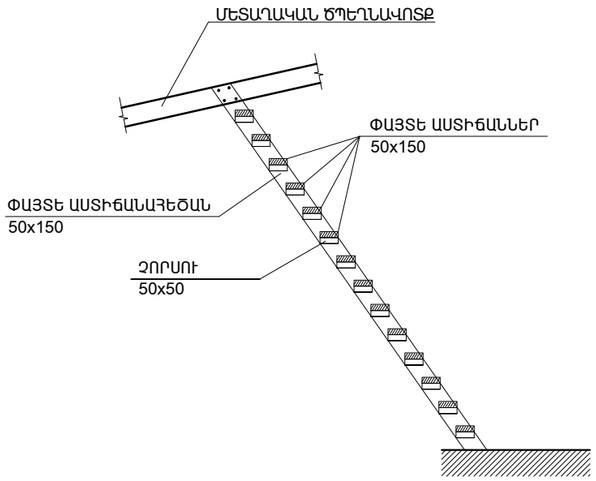

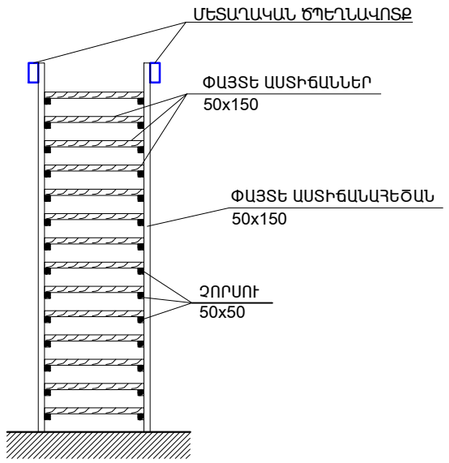

ՏԱՆԻՔԻ ՓԱՅՏԵ ԱՍՏԻՃԱՆՆԵՐԻ ՆՅՈՒԹԵՐԻ ՄԱՍՆԱԳԻՐ

Հ /Հ	ԱՆՎԱՆՈՒՄԸ	ՄԵԿ էԼ-ՏԻ ԵՐԿԱՐՈՒԹ-ՅՈՒՆԸ /մ/	ՔԱՆԱԿԸ /հատ/	ԸՆԴՀԱՆՈՒՐ ԵՐԿԱՐՈՒԹ-ՅՈՒՆԸ /մ/	1 ԱՍՏԻՃԱՆ /ԾԱՎԱԼԸ /Մ^3/	4 ԱՍՏԻՃԱՆ /ԾԱՎԱԼԸ /Մ^3/
1.	ԱՍՏԻՃԱՆԱՀԵԾԱՆ ՏԱԽՏԱԿ 50x150 մմ	2.2	2	4.4	0.033	0.041
2.	ԱՍՏԻՃԱՆՆԵՐ ՏԱԽՏԱԿ 50x150 մմ	1.00	14	14.0	0.105	0.21
3.	ՉՈՐՍՈՒ 50x50	0.5	28	14.0	0.035	0.07
4.	ԱՍՏԻՃԱՆՆԵՐԻ ՓԱՅՏԵ ԿՈՆՍՏՐՈՒԿՑԻԱՆԵՐԻ ՄՇԱԿՈՒՄ ՀԱԿԱՀՐՈԴԵՀԱՅԻՆ ԵՎ ՀԱԿԱՆԵԽՄԱՆ ԼՈՒԾՈՒՅԹՈՎ					0.321 մ^3

ՕԴԱՏԱՐ ՈՒՂԻՆԵՐԻ ՀԱՏԱԿԱԳԻԾ

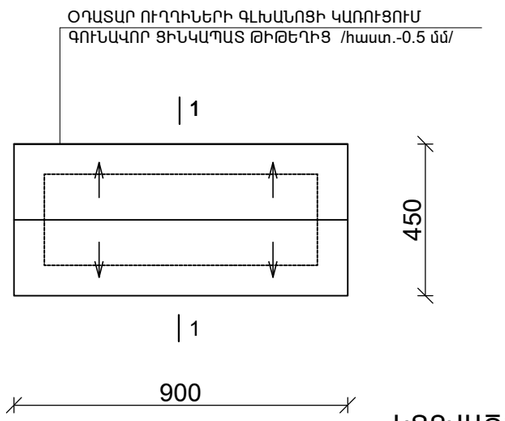

ԿՏՐՎԱԾՔ 1-1

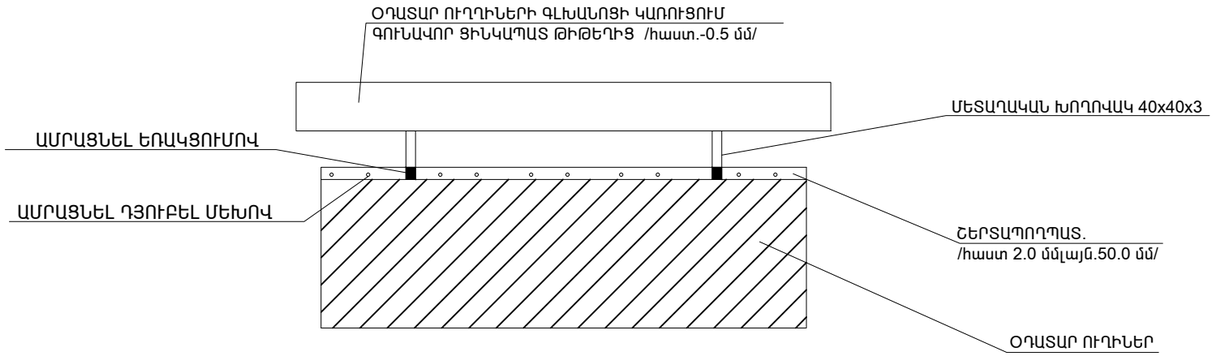

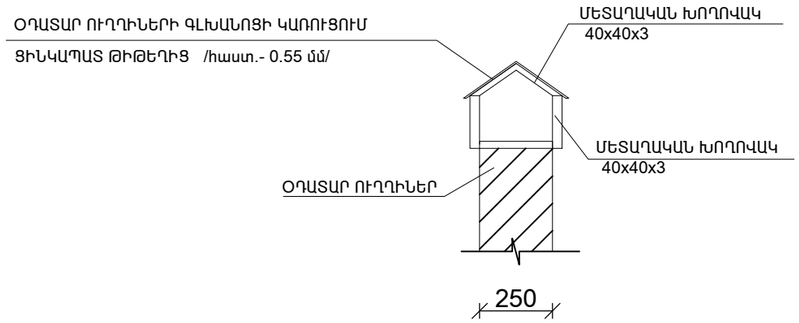

ՏՆՕՐԵՆ	Հ . ԴԱՎԹՅԱՆ		ՀՀ ՏԱՎՈՒՇԻ ՄԱՐԶԻ ԴԻԼԻՋԱՆ ՀԱՄԱՅՆՔԻ ԴԻԼԻՋԱՆ ՔԱՂԱՔԻ ԲԱՐԵԿԱՄՈՒԹՅԱՆ ՓՈՂՈՑ ԹԻՎ 3 ՀԱՍՑԵԻ ԲԱԶՄԱԲՆԱԿԱՐԱՆ ՇԵՆՔԻ ՏԱՆԻՔԻ ՀԻՄՆԱՆՈՐՈԳՄԱՆ ԱՇԽԱՏԱՆՔՆԵՐ	ՊԱՏՎԵՐ	
Ն. Գ. ճ.	Ն.ԱՇՐԱՖՅԱՆ				
ԳՇԵՑ	Ն.ԱՇՐԱՖՅԱՆ		ՊԱՏՎԻՐԱՏՈՒ՝ ԴԻԼԻՋԱՆԻ ՀԱՄԱՅՆՔԱՊԵՏԱՐԱՆ	ԹԵՐԹ	ԹԵՐԹԵՐ
				ՃՇ-11	
			ՕԴԱՏԱՐ ՈՒՂԻՆԵՐԻ ՀԱՏԱԿԱԳԻԾ:ՏԱՆԻՔԻ ՓԱՅՏԵ ԱՍՏԻՃԱՆՆԵՐԻ ՏԵՍՔ:ՏԱՆԻՔԻ ՓԱՅՏԵ ԱՍՏԻՃԱՆՆԵՐԻ ՆՅՈՒԹԵՐԻ ՄԱՍՆԱԳԻՐ:		

ՀԱՏՎԱԾՔ ՏԱՆԻՔԻ ՀԱՏԱԿԱԳԾԻՑ

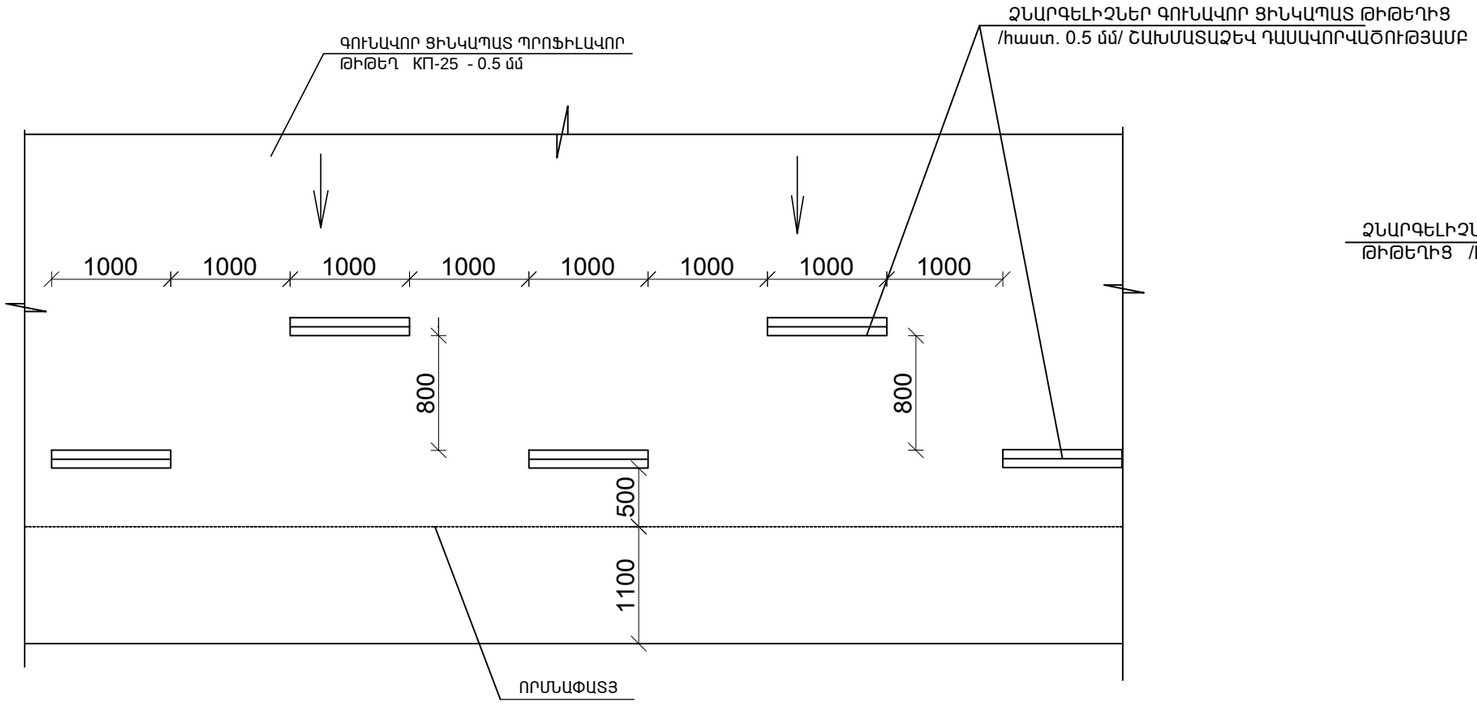

ՉՆԱՐԳԵԼԻՉՆԵՐ

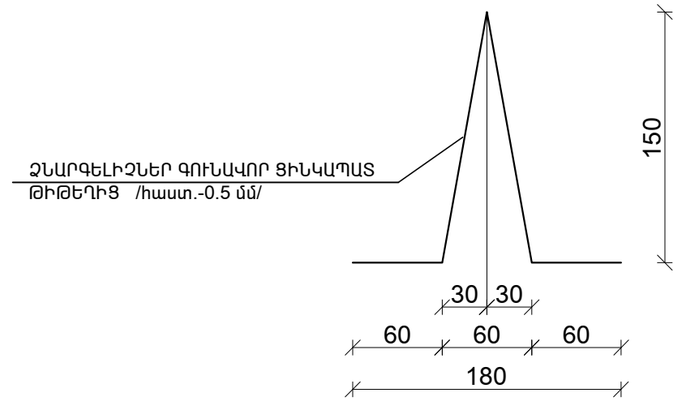

ՉՆԱՐԳԵԼԻՉՆԵՐԻ ՏԵՂԱԴՐՄԱՆ ՀԱՆԳՈՒՅՑ

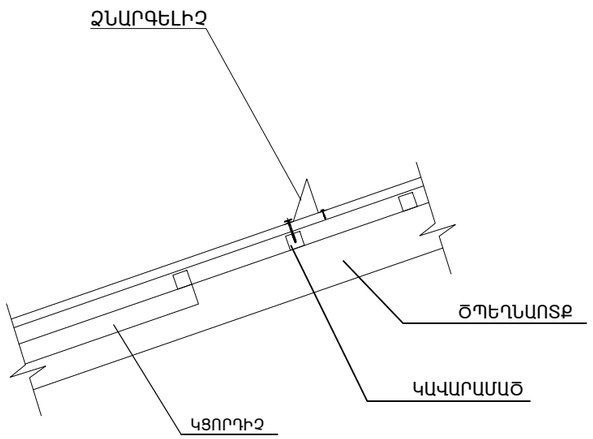

ԾԱՆՈԹՈՒԹՅՈՒՆ

1. ՏԱՆԻՔՈՒՄ ԿԱՌՈՒՑՎՈՂ ՉՆԱՐԳԵԼԻՉՆԵՐ /ԳՈՒՆԱՎՈՐ ՑԻՆԿԱՊԱՏ ԹԻԹԵՂԻՑ հաստ. 0.5 մմ / ԱՄՐԱՑՆԵԼ ՏԱՆԻՔԱԾԱԾԿՈՒՅԹԻՆ / ԳՈՒՆԱՎՈՐ ՑԻՆԿԱՊԱՏ ՊՐՈՖԻԼԱՎՈՐ ԹԻԹԵՂԻՑ / հաստ. 0.5 մմ / ԻՆՔՆԱՊԱՐՈՒՐԱԿՎՈՂ ՊՏՈՒՏԱԿՈՎ Փ 8 /ՄԻԱՅՆ ՓԱՅՏԵ ԿԱՎԱՐԱՄԱԾԻՆ/ :

ՏՆՕՐԵՆ	Հ . ԴԱՎԹՅԱՆ		ՀՀ ՏԱՎՈՒՇԻ ՄԱՐԶԻ ԴԻԼԻՋԱՆ ՀԱՄԱՅՆՔԻ ԴԻԼԻՋԱՆ ՔԱՂԱՔԻ ԲԱՐԵԿԱՄՈՒԹՅԱՆ ՓՈՂՈՑ ԹԻՎ 3 ՀԱՍՑԵԻ ԲԱԶՄԱԲՆԱԿԱՐԱՆ ՇԵՆՔԻ ՏԱՆԻՔԻ ՀԻՄՆԱՆՈՐՈԳՄԱՆ ԱՇԽԱՏԱՆՔՆԵՐ	ՊԱՏՎԵՐ	
Ն. Գ. Ճ.	Ն.ԱՇՐԱՖՅԱՆ				
ԳՇԵՑ	Ն.ԱՇՐԱՖՅԱՆ		ՊԱՏՎԻՐԱՏՈՒ ՝ ԴԻԼԻՋԱՆԻ ՀԱՄԱՅՆՔԱՊԵՏԱՐԱՆ	ԹԵՐԹ	ԹԵՐԹԵՐ
				ՃՇ-12	
			ՀԱՏՎԱԾ ՏԱՆԻՔԻ ՀԱՏԱԿԱԳԾԻՑ: ՉՆԱՐԳԵԼԻՉՆԵՐԻ ՏԵՂԱԴՐՄԱՆ ՀԱՆԳՈՒՅՑ:		

ՏԱՆԻՔԻ ԱՆՎՏԱՆԳՈՒԹՅԱՆ ՄԵՏԱՂԱԿԱՆ ՃԱՂԱՇԱՐԵՐ

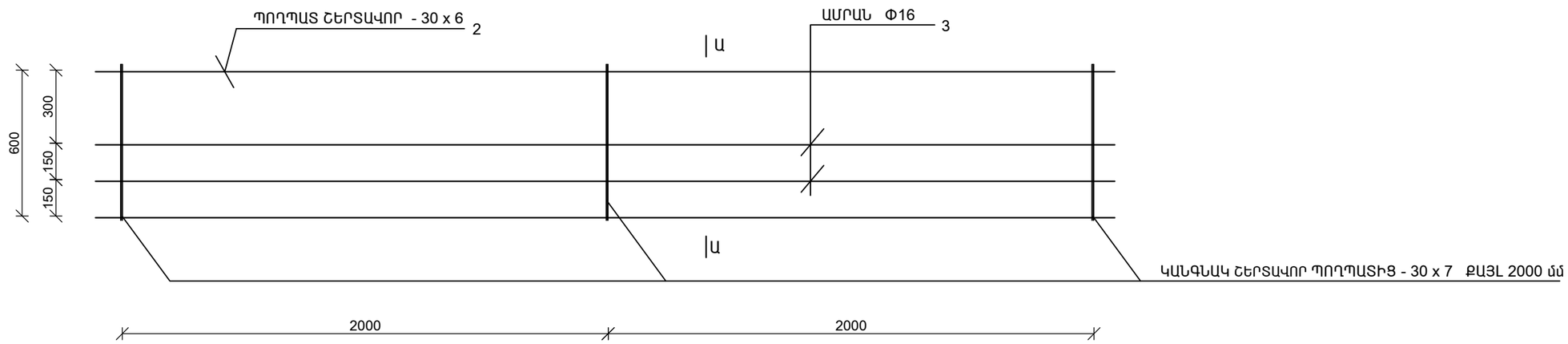

ԿՏՐՎԱԾՔ Ա-Ա

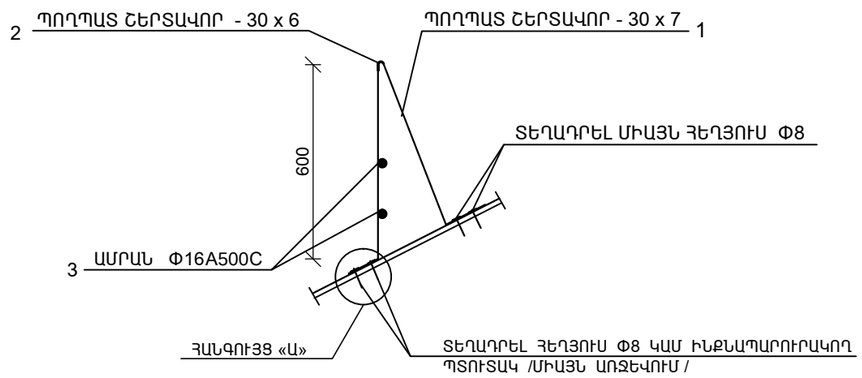

ՀԱՆԳՈՒՅՑ «Ա»

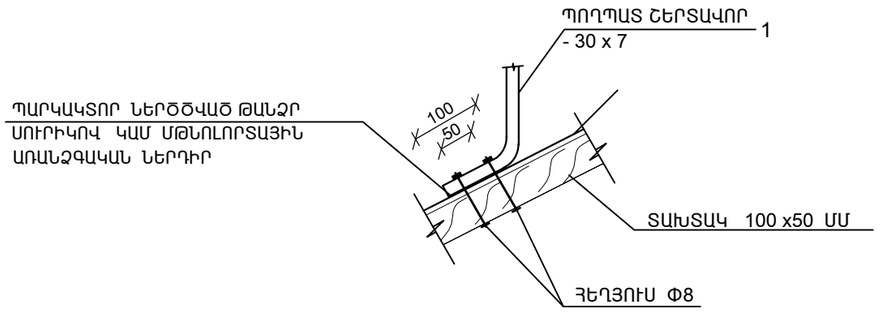

ԴԻՐՔ	ՆՇԱՆԱԿՈՒՄ	ԱՆՎԱՆՈՒՄ		ՔԱՆԱԿ ՀԱՏ	ՔԱՇԸ ԿԳ	ԾԱՆՈԹ.
		ՄԵՏԱՂԱԿԱՆ ԱՐԳԵԼԱՓԱԿՈՂ ՃԱՂԵՐ				
1	ՊՈՂՊԱՏ ՇԵՐՏԱՎՈՐ ԳՈՍՏ 103-57 *	- 30 x 7	L = 1.20	54	107.0	
2	ՊՈՂՊԱՏ ՇԵՐՏԱՎՈՐ ԳՈՍՏ 103-57 *	- 30 x 6	L = 106.0	1	150.0	
3	ԱՄՐԱՆ ԳՈՍՏ 5781 - 82	Φ16 A500C	L = 106.0	2	335.0	
4		ՀԵՂՅՈՒՍ Φ8		215	7.8	

ՏՆՕՐԵՆ	Հ. ԴԱՎԹՅԱՆ		ՀՀ ՏԱՎՈՒՇԻ ՄԱՐԶԻ ԴԻԼԻՋԱՆ ՀԱՄԱՅՆՔԻ ԴԻԼԻՋԱՆ ՔԱՂԱՔԻ ԲԱՐԵԿԱՄՈՒԹՅԱՆ ՓՈՂՈՑ ԹԻՎ 3 ՀԱՍՑԵԻ ԲԱԶՄԱԲՆԱԿԱՐԱՆ ՇԵՆՔԻ ՏԱՆԻՔԻ ՀԻՄՆԱՆՈՐՈԳՄԱՆ ԱՇԽԱՏԱՆՔՆԵՐ	ՊԱՏՎԵՐ	
Ն. Գ. Ճ.	Ն.ԱՇՐԱՖՅԱՆ				
ԳՇԵՑ	Ն.ԱՇՐԱՖՅԱՆ		ՊԱՏՎԻՐԱՏՈՒ՝ ԴԻԼԻՋԱՆԻ ՀԱՄԱՅՆՔԱՊԵՏԱՐԱՆ	ԹԵՐԹ	ԹԵՐԹԵՐ
				ՃՇ-13	
			ՏԱՆԻՔԻ ԱՆՎՏԱՆԳՈՒԹՅԱՆ ՄԵՏԱՂԱԿԱՆ ՃԱՂԱՇԱՐԵՐ: ԿՏՐՎԱԾՔՆԵՐ Ա-Ա: ՀԱՆԳՈՒՅՑ «Ա»:		

ՏԱՆԻՔԻ ՄՏՈՑԻ ԱՍՏԻՃԱՆՆԵՐԻ ՏԵՍՔ Մ1:20

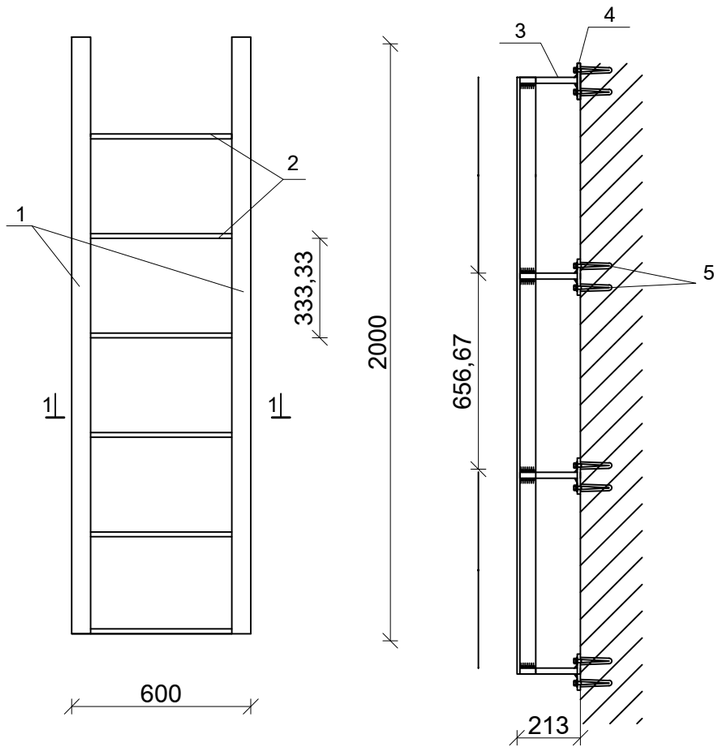

ԿՏՐՎԱԾՔ 1-1

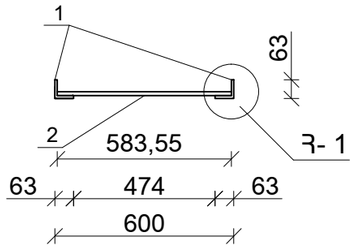

ՀԱՆԳՈՒՅՑ - 1

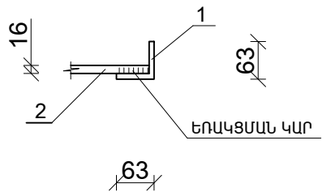

ՄԵՏԱՂԱԿԱՆ ԹԵՐԹ

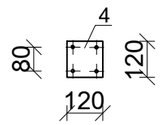

ՏԱՆԻՔԻ ՄՏՈՑԻ ԱՍՏԻՃԱՆՆԵՐԻ ՆՅՈՒԹԵՐԻՐ ՄԱՍՆԱԳԻՐ
ԱՌԱՋԻՆ ՇՔԱՄՈՒՏՔ

Հ /Հ	ԱՆՎԱՆՈՒՄԸ	ՄԵԿ էԼ-ՏԻ ԵՐԿԱՐՈՒԹ-ՅՈՒՆԸ /մ/	ՔԱՆԱԿԸ /հատ/	ԸՆԴՀԱՆՈՒՐ ԵՐԿԱՐՈՒԹ-ՅՈՒՆԸ /մ/	ԸՆԴՀ. ՔԱՇԸ 1 ԱՍՏԻՃԱՆԻ ՀԱՄԱՐ /կգ/	ԸՆԴՀ. ՔԱՇԸ 2 ԱՍՏԻՃԱՆԻ ՀԱՄԱՐ /կգ/
1.	ՊՈՂՊԱՏԵ ԱՆԿՅՈՒՆԱԿ L 63x6	2.0	2	4.00	22.90	45.80
2.	ՊՈՂՊԱՏԵ ՁՈՂ Φ 16A III	0.6	6	3.60	5.70	11.4
3.	ՊՈՂՊԱՏԵ ՁՈՂ Φ 16	0.2	8	1.60	2.60	5.20
4.	ՊՈՂՊԱՏԵ ԹԵՐԹ 120x120x10 մմ /8 հատ/ -					9.1
5.	ԻՆՔՆԱՇԱՂԱՓՈՂ ՊՏՈՒՏԱԿԱՄԵԽ ՄԱՆԵԿԱՅԻՆ ԳԼԽԻԿՈՎ M10 L=120 մմ					64 հատ
6.	ՄԵՏԱՂԱԿԱՆ էԼԵՄԵՆՏՆԵՐԻ ՅՈՒՂԱՆԵՐԿՈՒՄ ԵՐԿՈՒ ԱՆԳԱՄ -					5.0 մ^2

ՏԱՆԻՔԻ ՄՏՈՑԻ ՄԵՏԱՂԱԿԱՆ ԴՌԱՆ ՄԴ-1 ՆՅՈՒԹԵՐԻ ՄԱՍՆԱԳԻՐ

Հ /Հ	ԱՆՎԱՆՈՒՄԸ	ՄԵԿ էԼ-ՏԻ ԵՐԿԱՐՈՒԹ-ՅՈՒՆԸ /մ/	ՔԱՆԱԿԸ /հատ/	ԸՆԴՀԱՆՈՒՐ ԵՐԿԱՐՈՒԹ-ՅՈՒՆԸ /մ/	ԸՆԴՀ. ՔԱՇԸ 1 ԴՌՆԱԿԻ ՀԱՄԱՐ /կգ/	ԸՆԴՀ. ՔԱՇԸ 2 ԴՌՆԱԿԻ ՀԱՄԱՐ /կգ/
1.	ՊՈՂՊԱՏԵ ԱՆԿՅՈՒՆԱԿ L 50x50x5 մմ	0.80	4	3.20	12.10	24.2
2.	ՊՈՂՊԱՏԵ ԽՈՂՈՎԱԿ □ 40x40x2 մմ	0.79	4	3.16	8.00	16.0
3.	ՊՈՂՊԱՏԵ ԹԻԹԵՂ 790x790x1.5 մմ /2 հատ/ -					29.4 կգ
4.	ՇԽՆԻ Φ 10x100 մմ -					4 հատ
5.	ՄԵՏԱՂԱԿԱՆ ԲՈՆԱԿ -					2 հատ
6.	ՓՐՓՐԱՊԼԱՍՏ / ՀԱՍՏ 790x790x40 մմ, 2 հատ / -					1.25 մ^2
	ՄԵՏԱՂԱԿԱՆ էԼԵՄԵՆՏՆԵՐԻ ՅՈՒՂԱՆԵՐԿՈՒՄ ԵՐԿՈՒ ԱՆԳԱՄ -					7.9 մ^2
	ՓԱԿԱՆ					2 հատ
	ՊՈՂՊԱՏԵ ԱՆԿՅՈՒՆԱԿ L 50x50x5 մմ L=50 մմ		4 հատ			0.8 կգ
	ՆԵՐԴԻՐ էԼԵՄԵՆՏ Նէ 1					
1.	ՄԵՏԱՂԱԿԱՆ ՁՈՂ Φ 12A III	0.25	4	1	0.9 կգ	1.8 կգ
2.	ՄԵՏԱՂԱԿԱՆ ԹԵՐԹ 120x120x10 մմ /16 հատ/ -				18.0 կգ	

ՏԱՆԻՔԻ ՄԵՏԱՂԱԿԱՆ ԴՌՆԱԿՈՎ ՄՏՈՑԻ ՏԵՍՔ ՏՄԴ-1 Մ1:20

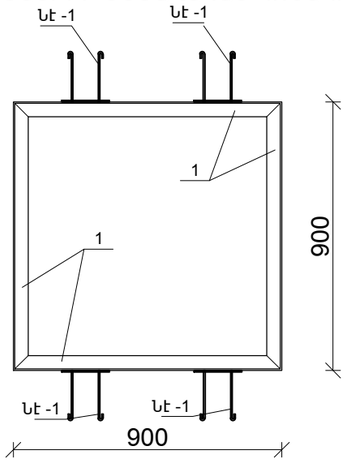

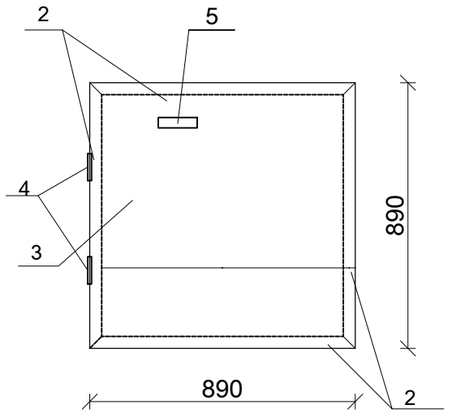

ԿՏՐՎԱԾՔ 1-1

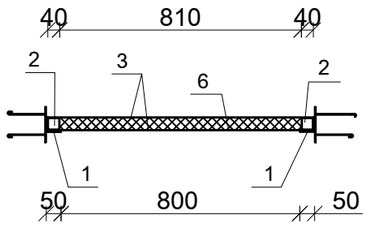

ՇԱՆՈԹՈՒԹՅՈՒՆ

1. ԲՈԼՈՐ ՄԵՏԱՂԱԿԱՆ էԼԵՄԵՆՏՆԵՐԻ ՄԻԱՑՈՒՄԸ ԻՐԱԿԱՆԱՑՆԵԼ ԵՌԱԿՑՄԱՆ ՄԻՋՈՑՈՎ, Ý-42 A ՏԻՊԻ էԼԵԿՏՐՈԴՆԵՐՈՎ:
2. Յուղաներկ՝ ГОСТ 695-77:

ՆԵՐԴԻՐ էԼԵՄԵՆՏ Նէ - 1

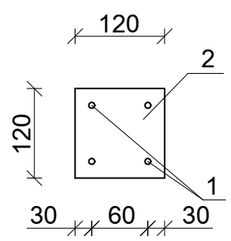

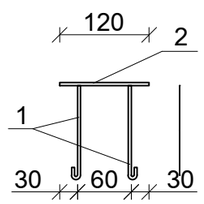

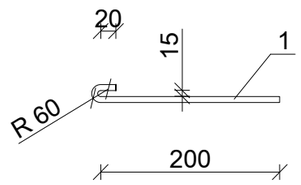

ՏՆՕՐԵՆ	Հ . ԴԱՎԹՅԱՆ		ՀՀ ՏԱՎՈՒՇԻ ՄԱՐԶԻ ԴԻԼԻՋԱՆ ՀԱՄԱՅՆՔԻ ԴԻԼԻՋԱՆ ՔԱՂԱՔԻ ԲԱՐԵԿԱՄՈՒԹՅԱՆ ՓՈՂՈՑ ԹԻՎ 3 ՀԱՍՑԵԻ ԲԱՁՄԱԲՆԱԿԱՐԱՆ ՇԵՆՔԻ ՏԱՆԻՔԻ ՀԻՄՆԱՆՈՐՈԳՄԱՆ ԱՇԽԱՏԱՆՔՆԵՐ	ՊԱՏՎԵՐ	
Ն. Գ. Ճ.	Ն.ԱՇՐԱՖՅԱՆ				
ԳՇԵՑ	Ն.ԱՇՐԱՖՅԱՆ		ՊԱՏՎԻՐԱՏՈՒ՝ ԴԻԼԻՋԱՆԻ ՀԱՄԱՅՆՔԱՊԵՏԱՐԱՆ	ԹԵՐԹ	ԹԵՐԹԵՐ
				ՃՇ-14	
			ՏԱՆԻՔԻ ՄԵՏԱՂԱԿԱՆ ՄՏՈՑԻ ԱՍՏԻՃԱՆՆԵՐ, ՏԱՆԻՔԻ ՄԵՏԱՂԱԿԱՆ ՄՏՈՑ, ՄԱՍՆԱԳՐԵՐ		

ՑԻՆԿԱՊԱՏ ՊՐՈՖԻԼԱՎՈՐ ԹԻԹԵՂԻ ԱՄՐԱՑՄԱՆ ՀԱՆԳՈՒՅՑ

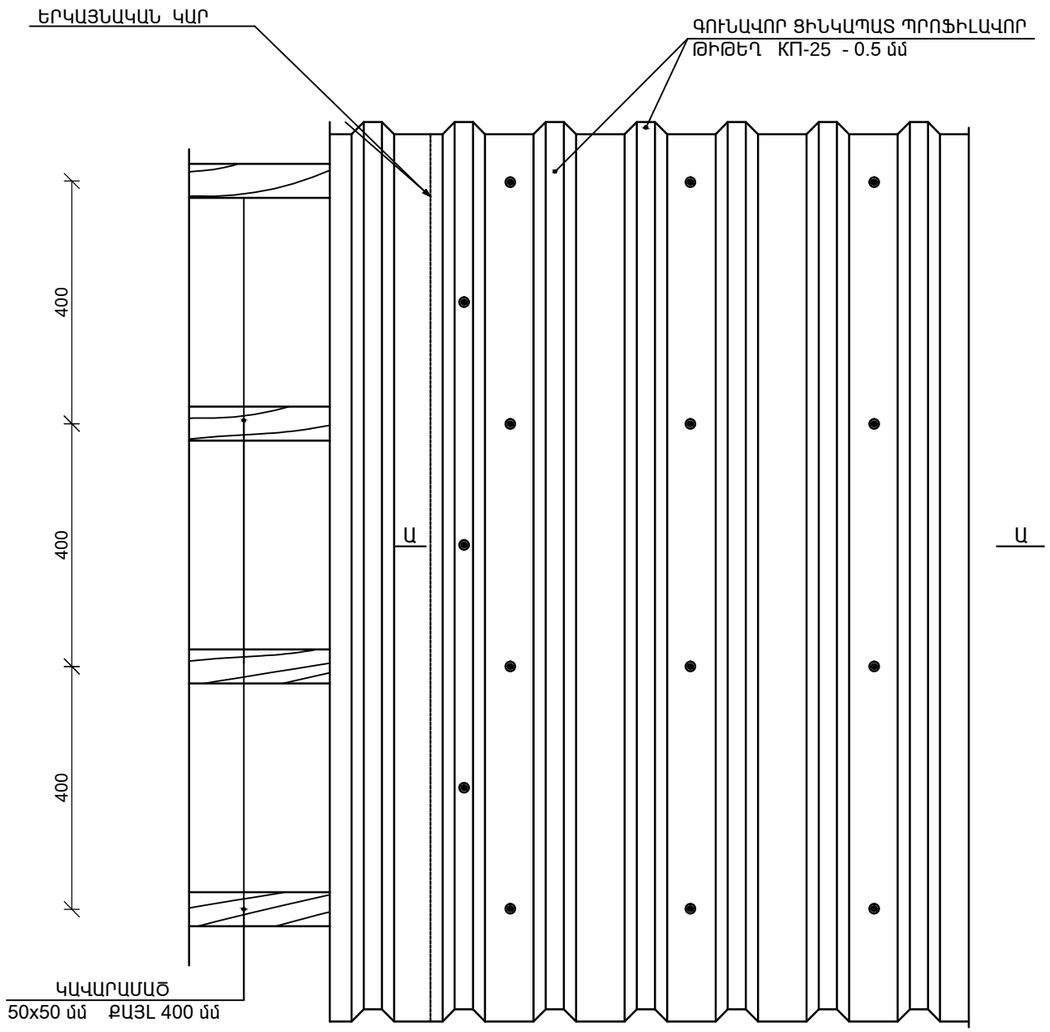

ԿՏՐՎԱԾՔ Ա-Ա

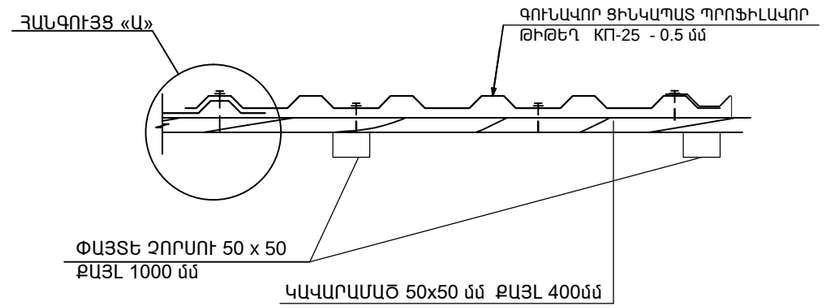

ՀԱՆԳՈՒՅՑ «Ա»

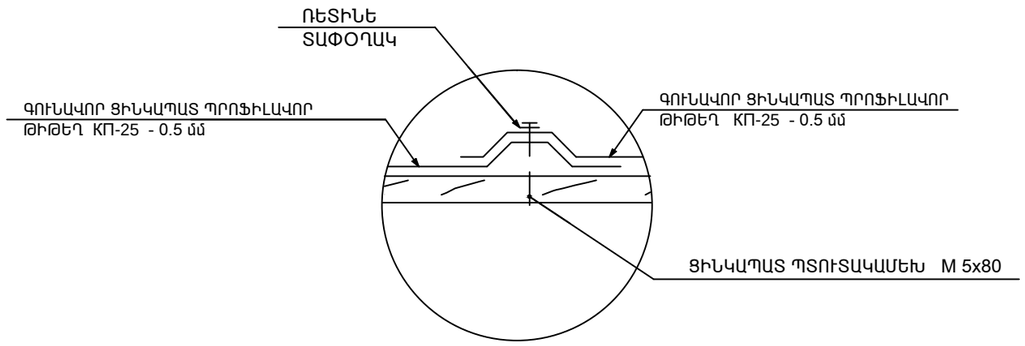

ԾԱՆՈԹՈՒԹՅՈՒՆ

1. ՏԱՆԻՔԻ ԱՄԲՈՂՋ ՓԱՅՏԱՆՅՈՒԹԸ ՀԱԿԱՍԵՊՏԻԿԱՑՆԵԼ ԵՎ ՄՇԱԿԵԼ ՀԱԿԱՀՐԴԵՀԱՅԻՆ ԼՈՒԾՈՒՅԹՈՎ;
2. ՏԱՆԻՔԻ ԾԱԾԿՈՒՅԹԸ ԳՈՒՆԱՎՈՐ ՑԻՆԿԱՊԱՏ ՊՐՈՖԻԼԱՎՈՐ ԹԻԹԵՂԻՑ ՆԱԽԱՏԵՍՎԱԾ Է ԱՄՐԱՑՆԵԼ ԻՔՆԱԿՏՐՈՂ ՊՏՈՒՏԱԿՆԵՐՈՎ ;
3. ՀԵՂՅՈՒՍԱՅԻՆ ՄԻԱՑՈՒՄՆԵՐՈՒՄ ՏԱՓՕՂԱԿՆԵՐԻ ԵՎ ՀԱԿԱՄԱՆԵԿՆԵՐԻ ՏԵՂԱԴՐՈՒՄԸ ՊԱՐՏԱԴԻՐ Է:

ՏՆՕՐԵՆ	Հ . ԴԱՎԹՅԱՆ		ՀՀ ՏԱՎՈՒՇԻ ՄԱՐԶԻ ԴԻԼԻՋԱՆ ՀԱՄԱՅՆՔԻ ԴԻԼԻՋԱՆ ՔԱՂԱՔԻ ԲԱՐԵԿԱՄՈՒԹՅԱՆ ՓՈՂՈՑ ԹԻՎ 3 ՀԱՍՑԵԻ ԲԱԶՄԱԲՆԱԿԱՐԱՆ ՇԵՆՔԻ ՏԱՆԻՔԻ ՀԻՄՆԱՆՈՐՈԳՄԱՆ ԱՇԽԱՏԱՆՔՆԵՐ	ՊԱՏՎԵՐ	
Ն. Գ. ճ.	Ն.ԱՇՐԱՖՅԱՆ				
ԳՇԵՑ	Ն.ԱՇՐԱՖՅԱՆ		ՊԱՏՎԻՐԱՏՈՒ՝ ԴԻԼԻՋԱՆԻ ՀԱՄԱՅՆՔԱՊԵՏԱՐԱՆ	ԹԵՐԹ	ԹԵՐԹԵՐ
				ՃՇ-15	
			ՑԻՆԿԱՊԱՏ ՊՐՈՖԻԼԱՎՈՐ ԹԻԹԵՂԻ ԱՄՐԱՑՄԱՆ ՀԱՆԳՈՒՅՑ: ԿՏՐՎԱԾՔ Ա-Ա: ՀԱՆԳՈՒՅՑ «Ա»:		

ՏԱՆԻՔԻ ՓԱՅՏԵ ԿՈՆՍՏՐՈՒԿՑԻԱՆԵՐԻ ՄԱՍՆԱԳԻՐ

ԴԻՐՔԸ	ԱՆՎԱՆՈՒՄ	ՉԱՓԵՐԸ			ՔԱՆԱԿ ՀԱՏ	ԸՆԴ. ԵՐԿԱՐ. Մ	ԸՆԴՀԱՆՈՒՐ ԾԱՎԱԼ մ^3
		b մմ	h մմ	L մ			
1	ՓԱՅՏԵ ՉՈՐՍՈՒ	50	50	1060.0	1	1060.0	2.65
2	ԿԱՎԱՐԱՄԱԾ	50	50	1780.0	1	1780.0	4.45
3	ՋՐՀՈՐԴԱՆԻ ՏԱԽՏԱԿ	100	50	760.0	1	760.0	3.8
4	ՊԻՊԻ ՏԱԽՏԱԿ	100	50	280.0	1	280.0	1.4
5	ՏԱԽՏԱԿ	100	50	60.0	1	60.0	0.3
6	ՑՎԻԿԻ ՓԱՅՏԵ ՉՈՐՍՈՒ	40	40	210.0	1	210.0	0.34
7	ՑՎԻԿԻ ՏԱԽՏԱԿ /հաստ. 30 մմ/	-	-	-	-	-	1.98
8	ՃԱԿՏՈՆԻ ՓԱՅՏԵ ԿԱՐԿԱՍ	100	50	220.0	1	220.0	1.1
9	ՃԱԿՏՈՆԻ ՏԱԽՏԱԿ /հաստ. 20 մմ/	-	-	-	-	-	3.4

ԴԵՖԼԵԿՏՈՐԻ ՏԵՂԱԴՐՄԱՆ ԱՇԽԱՏԱՆՔՆԵՐԻ ՄԱՍՆԱԳԻՐ /2 հատ/

1. ԱՆՑՔԵՐԻ ԲԱՑՈՒՄ Ե/Բ ՍԱԼԵՐՈՒՄ /հաստ 220 մմ/ Φ 500 -2 հատ
2. ԳՈՒՆԱՎՈՐ ՑԻՆԿԱՊԱՏ ԹԻԹԵՂԻՑ ԴԵՖԼԵԿՏՈՐ L =4.5 գծմ - 2 հատ
3. ԳԼԽՆՈՑ ԳՈՒՆԱՎՈՐ ՑԻՆԿԱՊԱՏ ԹԻԹԵՂԻՑ / հաստ 50 մմ/ -0.8 մ^2
4. ԱՌԱՍՏԱՂԻ ԳԱՋԵ ՍԱՎԱՂԻ ՆՈՐՈԳՈՒՄ - 0.8 մ^2
5. ԱՌԱՍՏԱՂԻ ՆԵՐԿՈՒՄ ԼԱՏԵՔՍԱՅԻՆ ՆԵՐԿՈՎ - 0.8 մ^2
6. ԳՈԳՆՈՑԻ ԿԱՌՈՒՑՈՒՄ ԳՈՒՆԱՎՈՐ ՑԻՆԿԱՊԱՏ ԹԻԹԵՂԻՑ / հաստ 50 մմ/-2.2 մ^2

ՏՆՕՐԵՆ	Հ. ԴԱՎԹՅԱՆ		ՀՀ ՏԱՎՈՒՇԻ ՄԱՐԶԻ ԴԻԼԻՋԱՆ ՀԱՄԱՅՆՔԻ ԴԻԼԻՋԱՆ ՔԱՂԱՔԻ ԲԱՐԵԿԱՄՈՒԹՅԱՆ ՓՈՂՈՑ ԹԻՎ 3 ՀԱՍՑԵԻ ԲԱՀՄԱԲՆԱԿԱՐԱՆ ՇԵՆՔԻ ՏԱՆԻՔԻ ՀԻՄՆԱՆՈՐՈԳՄԱՆ ԱՇԽԱՏԱՆՔՆԵՐ	ՊԱՏՎԵՐ	
Ն. Գ. Ճ.	Ն.ԱՇՐԱՖՅԱՆ				
ԳՇԵՑ	Ն.ԱՇՐԱՖՅԱՆ		ՊԱՏՎԻՐԱՏՈՒ՝ ԴԻԼԻՋԱՆԻ ՀԱՄԱՅՆՔԱՊԵՏԱՐԱՆ	ԹԵՐԹ	ԹԵՐԹԵՐ
				ՃՇ-16	
			ՏԱՆԻՔԻ ՓԱՅՏԵ ԿՈՆՍՏՐՈՒԿՑԻԱՆԵՐԻ ՄԱՍՆԱԳԻՐ:		

ՏԱՆԻՔԻ ՎԵՐԱՆՈՐՈԳՄԱՆ ԱՇԽԱՏԱՆՔՆԵՐԻ ՄԱՍՆԱԳԻՐ

1. ՏԱՆԻՔԻ ՓԱՅՏԵ ԿՈՆՍՏՐՈՒԿՑԻԱՆԵՐԻ ՄՇԱԿՈՒՄ ՀԱԿԱՀՐԴԵՀԱՅԻՆ ԵՎ ՀԱԿԱՆԵԽՄԱՆ ԼՈՒԾՈՒՅԹՈՎ - 11.17 մ^3
2. ԿԱՎԱՐԱՄԱԾԻ ԿՈՆՍՏՐՈՒԿՑԻԱՆԵՐԻ ՄՇԱԿՈՒՄ ՀԱԿԱՀՐԴԵՀԱՅԻՆ ԵՎ ՀԱԿԱՆԵԽՄԱՆ ԼՈՒԾՈՒՅԹՈՎ - 916.0 մ^2
3. ՏԱՆԻՔԻ ԾԱԾԿՈՒՅԹ ԳՈՒՆԱՎՈՐ ՑԻՆԿԱՊԱՏ ՊՐՈՖԻԼԱՎՈՐ ԹԻԹԵՂ ԿՊ-25 / հաստ. - 0.5 մմ/ - 916.0 մ^2
4. ճԱԿՏՈՆՆԵՐԻ ԵՐԵՍԱՊԱՏՈՒՄ ԳՈՒՆԱՎՈՐ ՑԻՆԿԱՊԱՏ ԹԻԹԵՂՈՎ ԿՊ-25 / հաստ. - 0.5 մմ/ - 170.0 մ^2
5. ՁՐՀՈՐԴԱՆԻ ԿԱՌՈՒՑՈՒՄ ԳՈՒՆԱՎՈՐ ՑԻՆԿԱՊԱՏ ԹԻԹԵՂԻՑ / հաստ.- 0.5 մմ/ - 108.0 գծմ
6. ՑՎԻԿԻ ԵՐԵՍԱՊԱՏՈՒՄ ԳՈՒՆԱՎՈՐ ՑԻՆԿԱՊԱՏ ԹԻԹԵՂԻՑ / հաստ.- 0.5 մմ/ -66.0 մ^2
7. ՁՐՀՈՐԴԱՆԻ ՀԵՆԱԿՆԵՐԻ ՏԵՂԱԴՐՈՒՄ ՌՈՄԲԻԿՆԵՐԻՑ ՏԱՆԻՔԻ ԳՈՒՆԱՎՈՐ ՑԻՆԿԱՊԱՏ ԹԻԹԵՂԻՑ / հաստ.- 0.5 մմ/ - 135 հատ
8. ՊԻՊԵՐԻ ԿԱՌՈՒՑՈՒՄ ԳՈՒՆԱՎՈՐ ՑԻՆԿԱՊԱՏ ԹԻԹԵՂԻՑ /հաստ. 0.5 մմ/ L ԼԱՅՆ = 350 մմ L ԸՆԴՀ=70.0 գծմ - 24.5 մ^2
9. ՁՆԱՐԳԵԼԻՉՆԵՐԻ ՏԵՂԱԴՐՈՒՄ ԳՈՒՆԱՎՈՐ ՑԻՆԿԱՊԱՏ ԹԻԹԵՂԻՑ /հաստ.-0.5 մմ, երկար. 1000 մմ / - 60 հատ
10. ՁՆԱՐԳԵԼԻՉՆԵՐԻ ԱՄՐԱՑՈՒՄ ԻՆՔՆԱՊԱՐՈՒՐԱԿՎՈՂ ՊՏՈՒՏԱԿՈՎ Փ 8 - 600 հատ
11. ՁԵՂՆԱԼՈՒՍԱՄՈՒՏՆԵՐԻ ՊԱՏԵՐԻ ԵՐԵՍԱՊԱՏՈՒՄ ԳՈՒՆԱՎՈՐ ՑԻՆԿԱՊԱՏ ԹԻԹԵՂԻՑ ԳՈԳՆՈՑԻ ՀԵՏ ՄԻԱՍԻՆ /հաստ. 0.5 մմ/ - 22.0 մ^2
12. ՁՐԱՏԱՐ ԽՈՂՈՎԱԿՆԵՐԻ ՏԵՂԱԴՐՈՒՄ ԳՈՒՆԱՎՈՐ ՑԻՆԿԱՊԱՏ ԹԻԹԵՂԻՑ Փ150 մմ /հաստ.- 0.5 մմ/, -200.0 գծմ
13. ՁԱԳԱՐՆԵՐԻ ՏԵՂԱԴՐՈՒՄ ԳՈՒՆԱՎՈՐ ՑԻՆԿԱՊԱՏ ԹԻԹԵՂԻՑ /հաստ.- 0.5 մմ/ -18 հատ
14. ԾՈՒՆԿԵՐԻ ՏԵՂԱԴՐՈՒՄ ԳՈՒՆԱՎՈՐ ՑԻՆԿԱՊԱՏ ԹԻԹԵՂԻՑ /հաստ.- 0.5 մմ - 20 հատ
15. ՁՐԱՏԱՐ ԽՈՂՈՎԱԿՆԵՐԻ ՊԼԱՍՄԱՍԵ ԱՄՐԱՑՆՈՂ ԷԼԵՄԵՆՏՆԵՐԻ ՏԵՂԱԴՐՈՒՄ /ԳՈՐԾԱՐԱՆԱՅԻՆ ԱՐՏԱԴՐՈՒԹՅԱՆ ԽԱՄՈՒՏՆԵՐ - 200 հատ
16. ՌԵՏԻՆԵ ՏԱՓՕՂԱԿՈՎ ՑԻՆԿԱՊԱՏ ՊՏՈՒՏԱԿԱՄԵԽ M 5x80 -6520 հատ
17. ՊՈՂՊԱՏԵ ՊԱՇՏՊԱՆԻՉ ճԱՂԱՇԱՐԻ ՏԵՂԱԴՐՈՒՄ - 106.0 գծմ
18. ՊՈՂՊԱՏԵ ՊԱՇՏՊԱՆԻՉ ճԱՂԱՇԱՐԻ ՅՈՒՂԱՆԵՐԿՈՒՄ - 25.8 մ^2
19. ՕԴԱՏԱՐ ՈՒՂԻՆԵՐԸ ԲԱՐՁՐԱՑՆԵԼ /տանիքից վեր/ ԹԵԹԵՎ ԲԵՏՈՆԵ ԲԼՈԿՆԵՐՈՎ /հաստ 100 մմ/ - 6.8 մ^3
20. ԱՄՐԱՆ Փ 8 A240 -108.0 կգ
21. ՕԴԱՏԱՐ ՈՒՂՂԻՆԵՐԻ Ց.ԱՎԱՁԱՅԻՆ ՍԱՎԱՂ - 68.0 մ^2
22. ՕԴԱՏԱՐ ՈՒՂՂԻՆԵՐԻ ԳԼԽԱՆՈՑԻ ԿԱՌՈՒՑՈՒՄ ԳՈՒՆԱՎՈՐ ՑԻՆԿԱՊԱՏ ԹԻԹԵՂԻՑ /հաստ.- 0.5 մմ/ -6.0 մ^2
23. ՏԱՆԻՔԻ ԵՎ ՕԴԱՏԱՐ ՈՒՂՂԻՆԵՐԻ ՀՊՄԱՆ ՏԵՂՈՒՄ ԳՈԳՆՈՑԻ ԿԱՌՈՒՑՈՒՄ ԳՈՒՆԱՎՈՐ ՑԻՆԿԱՊԱՏ ԹԻԹԵՂԻՑ / հաստ. - 0.5 մմ / -6.4 մ^2
24. ճԱԿՏՈՆՆԵՐԻ ԵՎ ՏԱՆԻՔԻ ՀՊՄԱՆ ՏԵՂՈՒՄ ԳՈԳՆՈՑԻ ԿԱՌՈՒՑՈՒՄ ԳՈՒՆԱՎՈՐ ՑԻՆԿԱՊԱՏ ԹԻԹԵՂԻՑ / հաստ. - 0.5 մմ / -23.6 մ^2
25. ճԱԿՏՈՆՆԵՐԻ ԵՎ ՊԱՏԵՐԻ ՀՊՄԱՆ ՏԵՂՈՒՄ ԳՈԳՆՈՑԻ ԿԱՌՈՒՑՈՒՄ ԳՈՒՆԱՎՈՐ ՑԻՆԿԱՊԱՏ ԹԻԹԵՂԻՑ / հաստ. - 0.5 մմ / -19.0 մ^2
26. ՕԴԱՏԱՐ ՈՒՂՂԻՆԵՐԻ ԳԼԽԱՆՈՑԻ ՄԵՏԱՂԱԿԱՆ ԿԱՐԿԱՍԻ ԿԱՌՈՒՑՈՒՄ 40 x40x3 L ընդ. =16.0 մ -60.3 կգ
27. ՇԵՐՏԱՊՈՂՊԱՏ / հաստ 2.0 մմ. լայն.50.0 մմ/ L ընդ. = 48.0 մ - 37.7 կգ
28. ԴՅՈՒԲԵԼ ՄԵԽ -112 հատ
29. ՕԴԱՏԱՐ ՈՒՂՂԻՆԵՐԻ ԳԼԽԱՆՈՑԻ ՄԵՏԱՂԱԿԱՆ ԿԱՐԿԱՍԻ ՅՈՒՂԱՆԵՐԿՈՒՄ /երկու անգամ/ -7.4 մ^2
30. ՄԵՏԱՂԱԿԱՆ ԱՆԿՅՈՒՆԱԿ L 50 -203.6 կգ
31. ԱՆՑՔԵՐԻ ԲԱՑՈՒՄ ՄԵՏԱՂԱԿԱՆ ԱՆԿՅՈՒՆԱԿԻ ՎՐԱ - 1512 հատ
32. ՊՏՈՒՏԱԿԱՄԵԽ -1512 հատ
33. ՏԱՆԻՔԻ ՄԵՏԱՂԱԿԱՆ ԷԼԵՄԵՆՏՆԵՐԻ ՄԱՔՐՈՒՄ ԺԱՆԳԻՑ -360.0 մ^2
34. ՏԱՆԻՔԻ ՄԵՏԱՂԱԿԱՆ ԷԼԵՄԵՆՏՆԵՐԻ ՅՈՒՂԱՆԵՐԿՈՒՄ /երկու անգամ / - 360.0 մ^2
35. ԳՈՅ.ՈՒՆԵՑՈՂ ՁԵՂՆԱԼՈՒՍԱՄՈՒՏՆԵՐԻ ԱՊԱԿԵՊԱՏՈՒՄ - 2.0 մ^2
36. ՏԱՆԻՔՈՒՄ Ց/ԱՎԱՁԱՅԻՆ ՀԱՐԹԵՑՈՒՑԻՉ ՇԵՐՏԻ ԻՐԱԿԱՆԱՑՈՒՄ /հաստ. 30 մմ / - 750.0 մ^2
37. ԳՈԼՈՉՇԱՄԵԿՈՒՍԻՉ ԻԶՈԳԱՄ - 750.0 մ^2
38. ՁԵՐՄԱՄԵԿՈՒՍԻՉ ՇԵՐՏԻ ԿԱՌՈՒՑՈՒՄ / ԽԱՐԱՄ 150 մմ/ -112.5 մ^3

ՏԱՆԻՔԻ ՔԱՆԴՄԱՆ ԱՇԽԱՏԱՆՔՆԵՐԻ ՄԱՍՆԱԳԻՐ

1. ՏԱՆԻՔԻ ԾԱԾԿՈՒՅԹԻ ԱՍԲՈՇԻՖԵՐԻ ՔԱՆԴՈՒՄ - 940.0 մ^2
2. ՏԱՆԻՔԻ ՓԱՅՏԱՆՅՈՒԹԻ ՔԱՆԴՈՒՄ - 4.6 մ^3
3. ՊՈՂՊԱՏԵ ՊԱՇՏՊԱՆԻՉ ճԱՂԱՇԱՐԻ ԱՊԱՄՈՆՏԱԺՈՒՄ - 460.0 կգ
4. ՊԻՊԵՐԻ ՔԱՆԴՈՒՄ -24.5 մ^2
5. ԱՌԱՁԱՑԱԾ ԵՎ ԳՈՅՈՒԹՅՈՒՆ ՈՒՆԵՑՈՂ ՇԻՆ.ԱՂԲԻ ԲԱՐՁՈՒՄ ԵՎ ՏԵՂԱՓՈԽՈՒՄ - 10.5 տ .

ՏՆՕՐԵՆ	Հ. ԴԱՎԹՅԱՆ		ՀՀ ՏԱՎՈՒՇԻ ՄԱՐԶԻ ԴԻԼԻՋԱՆ ՀԱՄԱՅՆՔԻ ԴԻԼԻՋԱՆ ՔԱՂԱՔԻ ԲԱՐԵԿԱՄՈՒԹՅԱՆ ՓՈՂՈՑ ԹԻՎ 3 ՀԱՍՑԵԻ ԲԱՁՄԱԲՆԱԿԱՐԱՆ ՇԵՆՔԻ ՏԱՆԻՔԻ ՀԻՄՆԱՆՈՐՈԳՄԱՆ ԱՇԽԱՏԱՆՔՆԵՐ	ՊԱՏՎԵՐ	
Ն. Գ. ճ.	Ն.ԱՇՐԱՖՅԱՆ				
ԳՇԵՑ	Ն.ԱՇՐԱՖՅԱՆ		ՊԱՏՎԻՐԱՏՈՒ՝ ԴԻԼԻՋԱՆԻ ՀԱՄԱՅՆՔԱՊԵՏԱՐԱՆ	ԹԵՐԹ	ԹԵՐԹԵՐ
				ՃՇ-17	
			ՏԱՆԻՔԻ ՔԱՆԴՄԱՆ ԵՎ ՎԵՐԱՆՈՐՈԳՄԱՆ ԱՇԽԱՏԱՆՔՆԵՐԻ ՄԱՍՆԱԳԻՐ		

ԾՔԱՄՈՒՏՔԻ ՏԱՆԻՔԻ ՀԱՏԱԿԱԳԻԾ

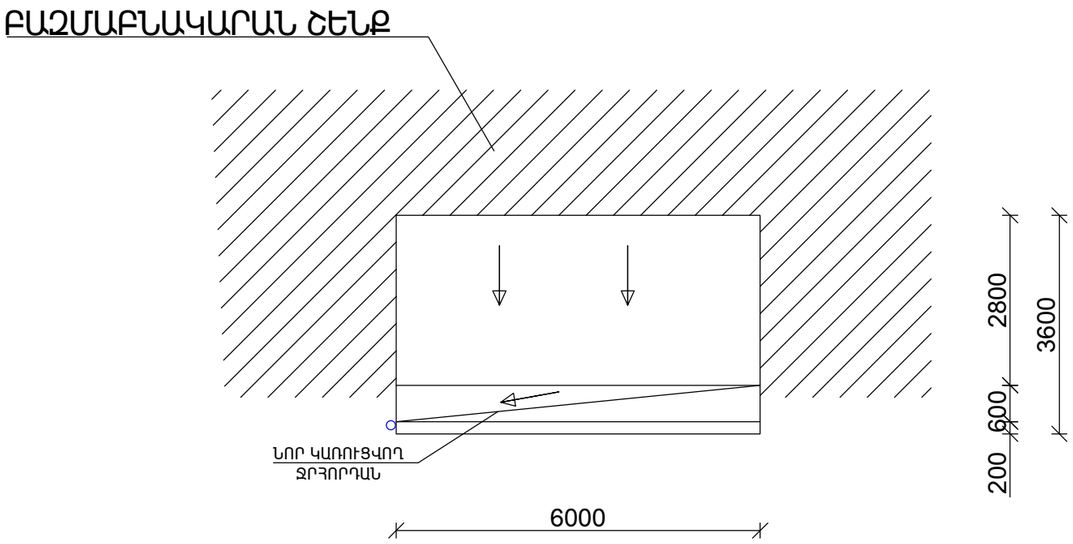

ԾՔԱՄՈՒՏՔԻ ԾՊԵՂԻ ԵՎ ԿԱՎԱՐԱՄԱԾԻ ՀԱՏԱԿԱԳԻԾ

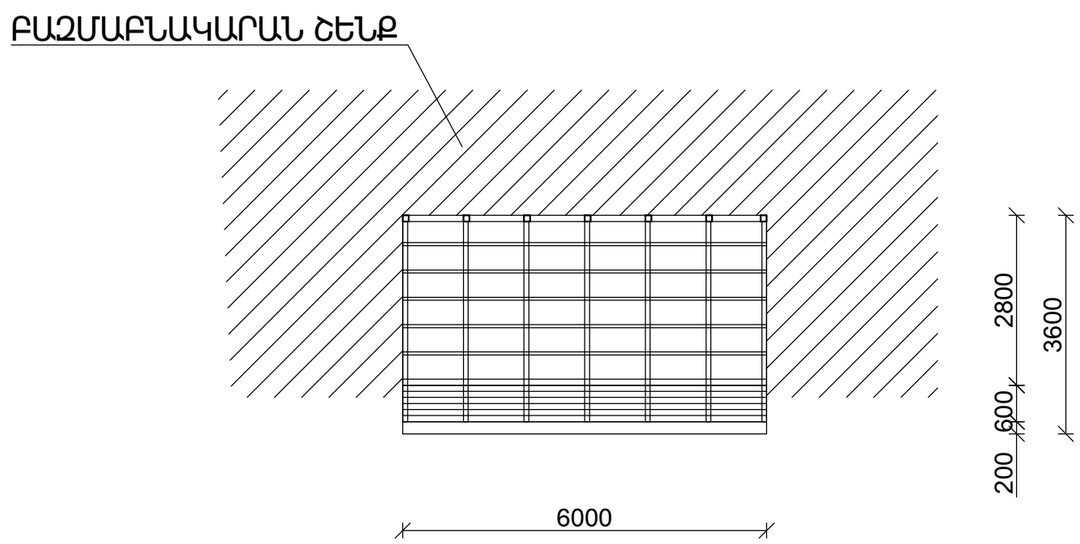

ԿՏՐՎԱԾՔ 1-1 Մ 1:50

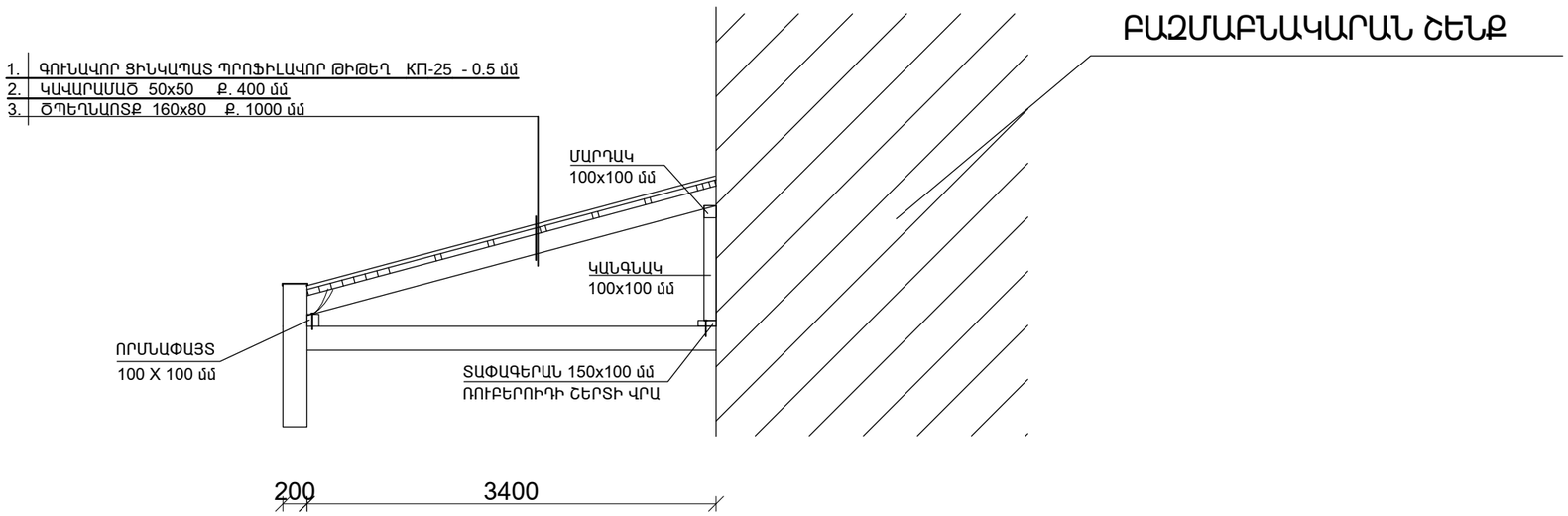

ՏՆՕՐԵՆ	Հ. ԴԱՎԹՅԱՆ		ՀՀ ՏԱՎՈՒՇԻ ՄԱՐԶԻ ԴԻԼԻՋԱՆ ՀԱՄԱՅՆՔԻ ԴԻԼԻՋԱՆ ՔԱՂԱՔԻ ԲԱՐԵԿԱՄՈՒԹՅԱՆ ՓՈՂՈՑ ԹԻՎ 3 ՀԱՍՑԵԻ ԲԱՁՄԱԲՆԱԿԱՐԱՆ ՇԵՆՔԻ ՏԱՆԻՔԻ ՀԻՄՆԱՆՈՐՈԳՄԱՆ ԱՇԽԱՏԱՆՔՆԵՐ	ՊԱՏՎԵՐ	
Ն. Գ. ճ.	Ն.ԱՇՐԱՖՅԱՆ				
ԳՇԵՑ	Ն.ԱՇՐԱՖՅԱՆ		ՊԱՏՎԻՐԱՏՈՒ՝ ԴԻԼԻՋԱՆԻ ՀԱՄԱՅՆՔԱՊԵՏԱՐԱՆ	ԹԵՐԹ	ԹԵՐԹԵՐ
				ՃՇ-18	
			ԾՔԱՄՈՒՏՔԻ ՏԱՆԻՔԻ ՀԱՏԱԿԱԳԻԾ, ԾՔԱՄՈՒՏՔԻ ԾՊԵՂԻ ԵՎ ԿԱՎԱՐԱՄԱԾԻ ՀԱՏԱԿԱԳԻԾ, ԿՏՐՎԱԾՔ 1-1		

ԾՔԱՄՈՒՏՔԻ ՏԱՆԻՔԻ ՓԱՅՏԵ ԿՈՆՍՏՐՈՒԿՑԻԱՆԵՐԻ ՄԱՍՆԱԳԻՐ

ԴԻՐՔԸ	ԱՆՎԱՆՈՒՄ	ՉԱՓԵՐԸ			ՔԱՆԱԿ ՀԱՏ	ԸՆԴ. ԵՐԿԱՐ. Մ	ԸՆԴՀԱՆՈՒՐ ԾԱՎԱԼ մ^3 /1 շքամուտքի համար/	ԸՆԴՀԱՆՈՒՐ ԾԱՎԱԼ մ^3 /2 շքամուտքի համար/
		b մմ	h մմ	L մ				
1	ԾՊԵՂՆԱՌՏՔ	80	160	26.0	1	26.0	0.34	0.68
2	ՄԱՐԴԱԿ	100	100	6.0	1	6.0	0.06	0.12
3	ՏԱՓԱԳԵՐԱՆ	150	100	120.0	1	120.0	0.045	0.09
4	ԿԱՆԳՆԱԿ	100	100	6.0	1	6.0	0.06	0.12
5	ՈՐՄՆԱՓԱՅՏ	100	100	6.0	1	6.0	0.06	0.12
6	ԿԱՎԱՐԱՄԱԾ	50	50	42.0	1	42.0	0.42	0.84
7	ՋՐՀՈՐԴԱՆԻ ՏԱԽՏԱԿ	100	50	42.0	1	42.0	0.21	0.42

ԾՔԱՄՈՒՏՔԻ ՏԱՆԻՔԻ ԿԱՌՈՒՑՄԱՆ ԱՇԽԱՏԱՆՔՆԵՐԻ ՄԱՍՆԱԳԻՐ / 2 շքամուտքի համար /

1. ՏԱՆԻՔԻ ՓԱՅՏԵ ԿՈՆՍՏՐՈՒԿՑԻԱՆԵՐԻ ՄՇԱԿՈՒՄ ՀԱԿԱՀՐԴԵՀԱՅԻՆ ԵՎ ՀԱԿԱՆԵԽՄԱՆ ԼՈՒԾՈՒՅԹՈՎ - 1.13 մ^3
2. ԿԱՎԱՐԱՄԱԾԻ ԿՈՆՍՏՐՈՒԿՑԻԱՆԵՐԻ ՄՇԱԿՈՒՄ ՀԱԿԱՀՐԴԵՀԱՅԻՆ ԵՎ ՀԱԿԱՆԵԽՄԱՆ ԼՈՒԾՈՒՅԹՈՎ - 36.0 մ^2
3. ՏԱՆԻՔԻ ԾԱԾԿՈՒՅԹ ԳՈՒՆԱՎՈՐ ՑԻՆԿԱՊԱՏ ՊՐՈՖԻԼԱՎՈՐ ԹԻԹԵՂ ԿՊ-25 / հաստ. - 0.5 մմ/ - 36.0 մ^2
4. ՋՐՀՈՐԴԱՆԻ ԿԱՌՈՒՑՈՒՄ ԳՈՒՆԱՎՈՐ ՑԻՆԿԱՊԱՏ ԹԻԹԵՂԻՑ / հաստ.- 0.5 մմ/ - 12.0 գծմ
5. ՋՐՀՈՐԴԱՆԻ ՀԵՆԱԿՆԵՐԻ ՏԵՂԱԴՐՈՒՄ ՌՈՄԲԻԿՆԵՐԻՑ ՏԱՆԻՔԻ ԳՈՒՆԱՎՈՐ ՑԻՆԿԱՊԱՏ ԹԻԹԵՂԻՑ / հաստ.- 0.5 մմ/ - 16 հատ
6. ՋՐԱՏԱՐ ԽՈՂՈՎԱԿՆԵՐԻ ՏԵՂԱԴՐՈՒՄ ԳՈՒՆԱՎՈՐ ՑԻՆԿԱՊԱՏ ԹԻԹԵՂԻՑ Փ150 մմ /հաստ.- 0.5 մմ/, -6.0 գծմ
7. ՁԱԳԱՐՆԵՐԻ ՏԵՂԱԴՐՈՒՄ ԳՈՒՆԱՎՈՐ ՑԻՆԿԱՊԱՏ ԹԻԹԵՂԻՑ /հաստ.- 0.5 մմ/ -2 հատ
8. ԾՈՒՆԿԵՐԻ ՏԵՂԱԴՐՈՒՄ ԳՈՒՆԱՎՈՐ ՑԻՆԿԱՊԱՏ ԹԻԹԵՂԻՑ /հաստ.- 0.5 մմ - 2 հատ
9. ՋՐԱՏԱՐ ԽՈՂՈՎԱԿՆԵՐԻ ՊԼԱՍՄԱՍԵ ԱՄՐԱՑՆՈՂ ԷԼԵՄԵՆՏՆԵՐԻ ՏԵՂԱԴՐՈՒՄ /ԳՈՐԾԱՐԱՆԱՅԻՆ ԱՐՏԱԴՐՈՒԹՅԱՆ ԽԱՄՈՒՏՆԵՐ - 6 հատ
10. ՌԵՏԻՆԵ ՏԱՓՕՂԱԿՈՎ ՑԻՆԿԱՊԱՏ ՊՏՈՒՏԱԿԱՄԵԽ M 5x80 - 216 հատ
11. ՏԱՆԻՔԻ ԵՎ ՊԱՏԵՐԻ ՀՊՄԱՆ ՏԵՂՈՒՄ ԳՈԳՆՈՑԻ ԿԱՌՈՒՑՈՒՄ ԳՈՒՆԱՎՈՐ ՑԻՆԿԱՊԱՏ ԹԻԹԵՂԻՑ / հաստ. - 0.5 մմ / -8.4 մ^2
12. ՊԱՐԱՊԵՏԻ ԵՐԵՍԱՊԱՏՈՒՄ ԳՈՒՆԱՎՈՐ ՑԻՆԿԱՊԱՏ ԹԻԹԵՂՈՎ , /ԳՈԳՆՈՑԻ ԿԱՌՈՒՑՈՒՄ / հաստ. - 0.50 մմ/ - 6.0 մ^2

ՏՆՕՐԵՆ	Հ. ԴԱՎԹՅԱՆ		ՀՀ ՏԱՎՈՒՇԻ ՄԱՐԶԻ ԴԻԼԻՋԱՆ ՀԱՄԱՅՆՔԻ ԴԻԼԻՋԱՆ ՔԱՂԱՔԻ ԲԱՐԵԿԱՄՈՒԹՅԱՆ ՓՈՂՈՑ ԹԻՎ 3 ՀԱՍՑԵԻ ԲԱԶՄԱԲՆԱԿԱՐԱՆ ՇԵՆՔԻ ՏԱՆԻՔԻ ՀԻՄՆԱՆՈՐՈԳՄԱՆ ԱՇԽԱՏԱՆՔՆԵՐ	ՊԱՏՎԵՐ	
Ն. Գ. ճ.	Ն.ԱՇՐԱՖՅԱՆ				
ԳԾԵՑ	Ն.ԱՇՐԱՖՅԱՆ		ՊԱՏՎԻՐԱՏՈՒ՝ ԴԻԼԻՋԱՆԻ ՀԱՄԱՅՆՔԱՊԵՏԱՐԱՆ	ԹԵՐԹ	ԹԵՐԹԵՐ
				ՃՇ-19	
			ԾՔԱՄՈՒՏՔԻ ՏԱՆԻՔԻ ՓԱՅՏԵ ԿՈՆՍՏՐՈՒԿՑԻԱՆԵՐԻ ՄԱՍՆԱԳԻՐ:ԾՔԱՄՈՒՏՔԻ ՏԱՆԻՔԻ ԿԱՌՈՒՑՄԱՆ ԱՇԽԱՏԱՆՔՆԵՐԻ ՄԱՍՆԱԳԻՐ		